г.Ростов-на-Дону:

ул. Магнитогорская 1Г, к. 20

Т.к. (863) 221-25-48
Т.моб.: +7-903-401-25-48

e-mail: zakaz@itrostov.ru

www. itrostov. ru

Электродвигатели COEL (со встроенным электромагнитным тормозом 380AC/220DC).

В течение 25 лет, компания COEL является синонимом качества и надежности в области разработки и производства электродвигателей с электромагнитным тормозом, полностью закрытым корпусом IP54/IP55/IP56, и внешней вентиляцией.
Каждый компонент двигателя и тормоза полностью изготавливается на производственных мощностях Coel. Благодаря чему, достигается высокое качество всех компонентов изделия в сочетании с оптимальной стоимостью продукции. Кропотливый и детальный контроль качества позволяет гарантировать эффективную работу и надежность электродвигателей с тормозом Coel, даже в случаях возникновения нагрузок, превышающих расчетные.

Непрерывное развитие выпускаемой продукции в течение 25 лет, усовершенствование конструкций изделий и их отдельных компонентов, модернизация рабочих процессов, привели к формированию продукта высокого уровня качества и позволили сделать электродвигатели Coel ярким примером рационального и высокотехнологичного производства.

Широкий диапазон самотормозящих двигателей Coel гарантирует гибкость в подборе продукции и возможность решения большого спектра задач, от проектирования подъемного оборудования, до текстильной промышленности, столярного производства, упаковочных машин, на автоматах и в гончарном секторе, двигатель Coel является синонимом безопасности и надежности. Для того, чтобы удовлетворить все требования клиентов к поставляемой продукции и обеспечить возможность применения двигателей в различных условиях, специалисты Coel Motori, не только поводят исследования потребительского рынка, но и изготавливают продукцию по индивидуальным заказам.

Асинхронные трехфазные электродвигатели COEL со встроенным тормозом:

- Все двигатели Coel пригодны для эксплуатации с инвертором.
- Изготавливаются по международным стандартам IEC 72-1.
- Напряжение питания: 220/380В, 380/660В 50Гц.
- Степень защиты IP54 (выше по запросу).
- Класс изоляции F (выше по запросу).
- Режим работы S1 (иные по запросу)
- Сталь для валов – 38NCD4.
- Все двигатели серии F оснащены устройством ручного растормаживания при помощи винта (по запросу устанавливается на серии FK-FKL-FM).

В зависимости от серии, электродвигатели Coel комплектуются встроенным электромагнитным тормозом переменного тока AC-400V/DC-230V (380AC/220DC), или тормозом постоянного тока DC-230V (220DC).

Электродвигатели Coel имеют закрытый корпус IP54/IP55/IP56, с внешней вентиляцией.
Материал корпуса двигателей с 56 по 160 габарит: алюминий.
Материал корпуса двигателей с 180 по 315 габарит: чугун.

Все обмотки выполнены с высококачественной изоляцией, чтобы гарантировать высокую надежность в различных условиях эксплуатации, в частности, при использовании инвертора.
Кроме того, статоры выполнены с малыми потерями магнитных ламинированных плит.

При производстве электродвигателей Coel используются высококачественные компоненты: подшипники SKF и стальные уплотнительные кольца.

г.Ростов-на-Дону:

ул. Магнитогорская 1Г, к. 20

Т.к. (863) 221-25-48
Т.моб.: +7-903-401-25-48

e-mail: zakaz@itrostov.ru

www. itrostov. ru

Общие технические особенности двигателей COEL:

- Статор и Обмотки. Конструкторы завода Coel ставят перед собой цель, гарантировать клиенту возможность решения всех возникающих задач, где необходимо применение двигателей с электромагнитным тормозом. По этой причине, в конструкции используются только качественные магнитные пластины, которые помогают обеспечить эффективность и умеренное потребление энергии. Все витки выполнены с поэтапной изоляцией.
- Электромагниты. Все электромагниты изолированы эпоксидной смолой с тепловым классом H и имеют полную защиту. Опыт производства показал, что защита электромагнитов смолой данного типа, позволяет получить наиболее высокий уровень надежности.
- Тормозные диски. Фрикционные материалы, используемые компанией Coel, не содержат вредных включений и веществ. Тормозные диски оснащаются накладками, изготовленными из всесторонне изученной смеси, чтобы гарантировать высокий тормозной момент и в то же время, длительный срок службы тормозов.
- Подшипники. Подшипник является компонентом, который должен выдерживать непрерывные механические нагрузки и различные виды напряжений. Поэтому компания Coel, применяет в своих двигателях только высококачественные подшипники, способные обеспечить исключительные показатели бесшумности и продолжительности работы.
- Вал электродвигателя. Вал подвергается непрерывным нагрузкам, во время пуска, работы и торможения, а также во время удержания груза при отключении питания. По этой причине, высокая надежность является обязательным требованием к валу двигателя оснащенного электромагнитным тормозом. Это означает, что от качества и надежности данной детали зависит безопасность эксплуатации оборудования. Для того, чтобы повысить надежность изделия, компания Coel использует при изготовлении валов двигателя сталь марки 38NCD4 (UNI 4365).

Монтаж и техническое обслуживание

- Правильная установка двигателя в сочетании с верно произведенными расчетами, при его подборе, являются необходимым условием для правильной работы устройства и длительного срока службы.
- Перемещать и транспортировать двигатель следует осторожно, избегая жестких ударов, в особенности в области вала.
- Перед присоединением двигателя к другим механическим компонентам убедитесь, что все детали, предназначенные для стыковки устройств, аккуратно очищены и обработаны смазывающим материалом.
- В месте установки двигателя необходимо обеспечить возможность нормальной вентиляции корпуса. Для этого необходимо устранить факторы, затрудняющие свободную циркуляцию воздуха.
- Проверьте правильность произведенных соединений и обязательно подключите провод заземления.
- Убедитесь, что электрическая система и сечение кабелей, необходимых для подачи питания к двигателю, соответствуют указанным на шильде.
- Двигатели Coel, сконструированы таким образом, чтобы минимизировать перечень необходимых работ по их обслуживанию в период эксплуатации. Но для нормальной работы вентилятора и эффективного охлаждения корпуса, необходимо проводить периодическую очистку поверхностей двигателя, в особенности, когда двигатель работает в пыльных или загрязненных условиях.
- Кроме того, для увеличения срока службы двигателя, рекомендуется периодический осмотр тормозной группы, и корректировка зазора между якорем и электромагнитом. Устанавливаемое расстояние не должно превышать значение 0,5 мм. Проверку рекомендуется проводить не реже, чем каждые 6 месяцев, и не более 500.000 торможений.
- Установка, осмотр и техническое обслуживание электродвигателей должны проводиться только специализированным техническим персоналом, подготовленным в соответствии с требованиями IEC 364, CEI 64-8, EN 60204-1.Во время технических работ, оборудование должно быть обесточено, и не находиться под нагрузкой.

Игнорирование требований необходимой безопасности при монтаже, эксплуатации и периодическом обслуживании, может привести к травмам рабочих и порче оборудования. Соблюдение техники безопасности является частью обязанностей специализированного персонала, так же как и современное информирование о необходимости проведения обслуживания, возникновении чрезмерной вибрации, высокого уровня шумов, нагреве двигателя выше допустимых температур.

г.Ростов-на-Дону:

ул. Магнитогорская 1Г, к. 20

Т.к. (863) 221-25-48
Т.моб.: +7-903-401-25-48

e-mail: zakaz@itrostov.ru

www. itrostov. ru

Структура обозначения монтажных положений электродвигателей (IEC 34-7).
Монтажное исполнение на «лапах» (* все габариты)

IM 1001 (IM B3)
- Горизонтальный вал
- Лапы снизу

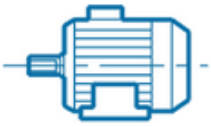

IM 1071 (IM B8)
- Горизонтальный вал
- Лапы сверху

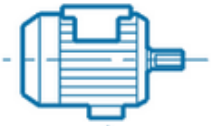

IM 1051 (IM B6)
- Горизонтальный вал
- Лапы с левой стороны

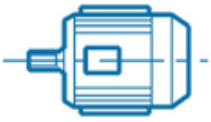

IM 1011 (IM V5)
- Вал вертикальный вниз

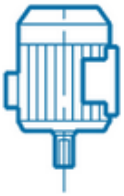

IM 1061 (IM B7)
- Горизонтальный вал
- Лапы с правой стороны

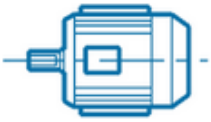

IM 1031 (IM V6)
- Вал вертикальный вверх

Фланцевое исполнение со сквозными отверстиями для крепежных элементов.

IM 3001 (IM B5)
- Горизонтальный вал
- Фланец B5

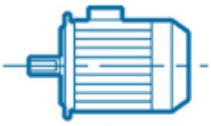

IM 2001 (IM B35)
- Горизонтальный вал
- Фланец B5+Лапы B3

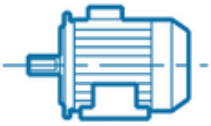

IM 3011 (IM V1)
- Вал вертикальный вниз
- Фланец B5

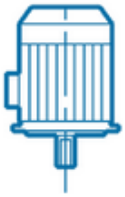

IM 2011 (IM V15)
- Вал вертикальный вниз
- Фланец B5+Лапы B3

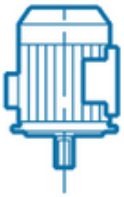

IM 3031 (IM V3)
- Вал вертикальный вверх
- Фланец B5

IM 2031 (IM V36)
- Вал вертикальный вверх
- Фланец B5+Лапы B3

Фланцевое исполнение с резьбовыми отверстиями.
(* Высота оси двигателей меньше 160 мм)

IM 3601 (IM B14)
- Горизонтальный вал
- Фланец B14

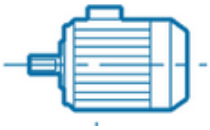

IM 2101 (IM B34)
- Горизонтальный вал
- Фланец B14+Лапы B3

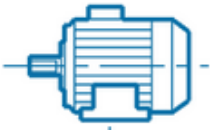

г.Ростов-на-Дону:

ул. Магнитогорская 1Г, к. 20

Т.к. (863) 221-25-48
Т.моб.: +7-903-401-25-48

e-mail: zakaz@itrostov.ru

www. itrostov. ru

IM 3611 (IM V18)
- Вал вертикальный вниз
- Фланец B14

IM 2111 (IM V58)
- Вал вертикальный вниз
- Фланец B14+Лапы B3

IM 3631 (IM V19)
- Вал вертикальный вверх
- Фланец B14

IM 2131 (IM V69)
- Вал вертикальный вверх
- Фланец B14+Лапы B3

Исполнение без фланцев

IM 9101 (IM B9)
- Горизонтальный вал
- Шпильки с резьбой

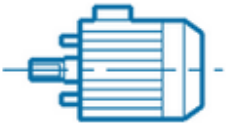

IM 1201 (IM B15)
- Горизонтальный вал
- Шпильки с резьбой
- Лапы B3

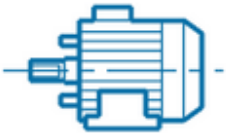

Модификации:

COEL F AC-400V / DC-230V
электромагнит переменного тока

COEL FK DC-230V
электромагнит постоянного тока

COEL FM
Крупногабаритные двигатели с тормозом

COEL F With Forced Ventilation
двигатели с принудительной вентиляцие

COEL SW IP56
двигатели с тормозом IP56

Подробнее о моделях:

г.Ростов-на-Дону:

ул. Магнитогорская 1Г, к. 20

Т.к. (863) 221-25-48
Т.моб.: +7-903-401-25-48

e-mail: zakaz@itrostov.ru

www. itrostov. ru

Электродвигатель с тормозом COEL F FL
Трехфазный электромагнитный тормоз переменного тока AC-400V / DC-230V

Двигатель с тормозом серии F с полностью закрытым корпусом и оснащен внешней вентиляцией.
Все детали электродвигателя, включая электромагнитный тормоз, изготовлены заводом производителем COEL. Благодаря этому, конструкция изделия детально проработана и имеет оптимальное соотношение цены и качества.

Особенности серии:

- Дисковый тормоз без осевого скольжения вала.
- Регулировка тормозного момента в очень широком диапазоне значений.
- Тормоз работает в условиях очень низкого уровня шума и силы тока.
- Двигатели оснащены стандартным трехфазным электромагнитом. По запросу может быть установлен однофазный электромагнит, который отличается высокой скоростью срабатывания и чрезвычайно низким уровнем шума, благодаря эксклюзивным разработкам COEL.
- В стандартном исполнении двигатели серий F и FL поставляются с приспособлением для ручного отпуска тормоза, толщиномером 0,3 мм для регулировки зазора тормозной группы и гайкой с шестигранной головкой на заднем конце вала для его ручного вращения.
- Клеммная коробка оснащена двумя кабельными вводами на одной стороне.

Технические характеристики:

Три фазы, 2 полюса, 3000 об/мин

Тип	Мощность кВт. kW	Частота вращения об/мин r.p.m.	Cos.ф	Сила тока In 400V (A)	Ном. момент Ma/Mn	Пусковой ток I.A/I.N	Момент инерции Jx Kgm^2	Тормозной момент MAX Nm.	Макс. кол-во пусков в час. ** C/h	A.V.400 Тормоз A.C. (mA)	A.V.230AC Тормоз D.C. (mA)	Вес кг.
F71A2	0,37	2765	0,79	1,10	2,5	3,9	0,00071	15	6000	110	90	9,5
F71B2	0,55	2780	0,79	1,50	2,5	3,9	0,00082	15	5000	110	90	10,5
F71C2*	0,75	2780	0,76	2,10	2,3	4,3	0,00098	15	4000	110	90	11,5
F80A2	0,75	2780	0,77	2,00	3,0	4,8	0,00146	20	6000	180	180	14,4
F80B2	1,10	2780	0,82	2,90	3,0	4,9	0,00129	20	5300	180	180	15,5
F90SA2	1,50	2780	0,86	3,50	2,5	6,8	0,00189	40	4000	250	250	20
F90SB2	1,84	2780	0.86	4,30	2,5	6,8	0,00200	40	3500	250	250	21,5
F90LA2	2,20	2800	0,88	4,70	2,5	6,8	0,00232	40	3000	250	250	23
F100LA2	3,00	2800	0,88	6,50	2,9	8,0	0,00572	48	1200	250	250	32
F112MB2	4,00	2820	0,87	8,20	2,4	7,4	0,00720	80	900	500	550	45
F132SA2	5,50	2880	0,85	11,0	2,3	7,5	0,03100	150	500	800	600	78,5
F132SB2	7,50	2880	0,85	15,0	2,3	7,5	0,03320	150	500	800	600	84,5
F132MA2*	9,20	2870	0,88	18,0	2,3	7,5	0,03980	150	500	800	600	87
F132MB2*	11,00	2870	0,89	21,0	2,3	7,5	0,04620	150	500	800	600	94
F160MA2	11,00	2890	0,88	20,8	3,0	9,0	0,06020	175	300	800	600	148
F160MB2	15,00	2900	0,87	29,0	3,0	8,0	0,06260	175	300	800	600	150
F160LA2	18,50	2900	0,90	33,0	3,0	8,0	0,08960	175	290	800	600	167
F180LA2	22,00	2940	0,90	39,0	2,0	7,5	0,16800	300	190	800	600	210
F200LA2	30,00	2950	0,90	53,0	2,0	7,5	0,20000	300	190	800	600	230
F200LB2	37,00	2950	0,89	65,5	2,0	7,5	0,21000	300	190	800	600	250

* Нестандартная мощность
** Указана максимальная частота включений за час при отсутствии нагрузки Zo с относительной продолжительностью включения I = 50 %. Данная величина показывает, сколько запусков в час без нагрузки выдерживает двигатель без превышения температурного предела для класса изоляции F.
1) Двигатели с 71 по 132 габариты поставляются с напряжением: 220/380V50Hz; 240/415V50Hz; 255/440V60Hz; 277/480V60Hz.
2) Габариты двигателей 160, 180, 200 поставляются в серийном исполнении с напряжением 400/690V50Hz и электромагнитом 230/400V50Hz.
3) Значения тормозного момента можно уменьшить приблизительно на 10%, если установлен электромагнит DC.

г.Ростов-на-Дону:

ул. Магнитогорская 1Г, к. 20

Т.к. (863) 221-25-48
Т.моб.: +7-903-401-25-48

e-mail: zakaz@itrostov.ru

www. itrostov. ru

Три фазы, 4 полюса, 1500 об/мин

Тип	Мощность кВт. kW	Частота вращения об/мин r.p.m.	Cos.ф	Сила тока In 400V (A)	Ном. момент Ma/Mn	Пусковой ток I.A/I.N	Момент инерции Jx Kgm2	Тормозной момент MAX Nm.	Макс. кол-во пусков в час. ** C/h	A.V.400 Тормоз A.C. (mA)	A.V.230AC Тормоз D.C. (mA)	Вес кг.
F71A4	0,25	1400	0,65	0,9	2,70	3,9	0,00071	15	19500	110	90	9,5
F71B4	0,37	1390	0,70	1,2	2,70	4.1	0,00082	15	18000	110	90	10,5
F71C4*	0,55	1360	0,72	1,7	2,30	3,1	0,00098	15	15000	110	90	11,5
F80A4	0,55	1390	0,68	1,7	2,30	4,0	0,00146	20	10000	180	180	14
F80B4	0,75	1400	0,70	2,2	2,60	4,2	0,00173	20	10000	180	180	15,5
F80C4*	0,90	1390	0,69	2,7	2,50	4,3	0,00185	20	9000	180	180	16,5
F90SA4	1,10	1400	0,77	2,7	2,30	4,6	0,00284	40	10000	250	250	21
F90LA4	1,50	1400	0,75	3,7	3.00	4,9	0,00305	40	10000	250	250	23
F90LB4*	1,85	1400	0,77	4,3	3.00	4,6	0,00388	40	9000	250	250	24
F90LC4*	2,20	1400	0,78	5,4	2.90	4,3	0,00430	40	8000	250	250	26
F100LA4	2,20	1410	0,78	5,0	2,70	5.5	0,00572	48	7500	250	250	32
F100LB4	3,00	1410	0,82	6,4	2,70	5,0	0,00612	48	7000	250	250	36
F100LC4*	3,30	1410	0,80	7,5	2,60	4,7	0,00750	48	7000	250	250	41
F112MB4	4,00	1430	0,85	8,2	2,70	5.8	0,01180	80	3300	500	550	47
F132SB4	5,50	1440	0,81	11,3	2,60	5,8	0,03320	150	1200	800	600	84,5
F132MA4	7,50	1430	0,85	14,6	2,30	5,8	0,03900	150	1000	800	600	94,5
F132MB4*	9,00	1430	0,84	17,9	2,30	5,8	0,04620	150	900	800	600	100
F160MB4	11,00	1460	0,80	22,0	2,80	5,9	0,06260	175	600	800	600	148
F160LA4	15,00	1460	0,82	29,0	2,30	5,9	0,08960	175	600	800	600	167
F160LB4*	18,50	1450	0,83	37,0	2,20	5,8	0,09480	175	600	800	600	190
F180LA4	18,50	1470	0,85	34,,5	2,20	7,5	0.1670	300	540	800	600	210
F180LB4	22,0	1470	0,86	39,,8	2,20	7,5	0.1990	300	530	800	600	230
F200LB4	30,0	1470	0,86	53,1	2,20	7,2	0.1213	300	300	800	600	250

* Нестандартная мощность
** Указана максимальная частота включений за час при отсутствии нагрузки Zo с относительной продолжительностью включения I = 50 %. Данная величина показывает, сколько запусков в час без нагрузки выдерживает двигатель без превышения температурного предела для класса изоляции F.
1) Двигатели с 71 по 132 габариты поставляются с напряжением: 220/380V50Hz; 240/415V50Hz; 255/440V60Hz; 277/480V60Hz.
2) Габариты двигателей 160, 180, 200 поставляются в серийном исполнении с напряжением 400/690V50Hz и электромагнитом 230/400V50Hz.
3) Значения тормозного момента можно уменьшить приблизительно на 10%, если установлен электромагнит DC.

Три фазы, 6 полюсов, 1000 об/мин

Тип	Мощность кВт. kW	Частота вращения об/мин r.p.m.	Cos.ф	Сила тока In 400V (A)	Ном. момент Ma/Mn	Пусковой ток I.A/I.N	Момент инерции Jx Kgm2	Тормозной момент MAX Nm.	Макс. кол-во пусков в час. ** C/h	A.V.400 Тормоз A.C. (mA)	A.V.230AC Тормоз D.C. (mA)	Вес кг.
F71A6	0,18	900	0,69	0,8	1,9	2,5	0,00091	15	22000	110	90	10,5
F71B6	0,25	910	0,69	1,0	2,0	2,5	0,00123	15	22000	110	90	11
F71C6*	0,30	900	0,68	1,2	1,9	2,6	0,00141	15	19000	110	90	11,5
F80A6	0,37	900	0,66	1,3	2,6	3,5	0,00223	20	18000	180	180	14,5
F80B6	0,55	900	0,68	1,8	2,6	3,5	0,00280	20	18000	180	180	16
F90SA6	0,75	910	0,68	2,3	2,2	3,3	0,00356	40	18000	250	250	20
F90LA6	1,10	910	0,68	3,3	2,3	3,7	0,00472	40	14000	250	250	23
F100LA6	1,50	930	0,71	3.9	2,4	4,3	0,00874	48	9000	250	250	33
F100LB6*	1,85	920	0,68	5,0	2,6	4,3	0,00996	48	8500	250	250	36
F112MB6	2,20	940	0,78	5,2	2,3	5,3	0,01680	80	4500	500	550	47
F132SB6	3,00	960	0,76	7,0	2,1	5,6	0,03100	150	3000	800	600	84,5
F132MA6	4,00	960	0,76	9,1	2,7	5,6	0,04250	150	3000	800	600	94,5
F132MB6	5,50	960	0,78	12	2,1	5,5	0,05150	150	2800	800	600	100
F160MB6	7,50	950	0,79	18	2,1	5,6	0,09700	175	900	800	600	148
F160LA6*	9,50	950	0,80	22	2,0	5,5	0,1230	175	900	800	600	170
F160LB6	11,00	960	0,80	26	2,0	5,5	0,1433	175	900	800	600	175
F180LB6	15,00	970	0.81	30	2.1	7,0	0,2180	300	580	800	600	210
F200LA6	18,50	970	0.81	37	2,1	7,0	0,2200	300	330	800	600	230
F200LB6	22,00	970	0.83	43	2,1	7,0	0,2550	300	330	800	600	250

* Нестандартная мощность
** Указана максимальная частота включений за час при отсутствии нагрузки Zo с относительной продолжительностью включения I = 50 %. Данная величина показывает, сколько запусков в час без нагрузки выдерживает двигатель без превышения температурного предела для класса изоляции F.
1) Двигатели с 71 по 132 габариты поставляются с напряжением: 220/380V50Hz; 240/415V50Hz; 255/440V60Hz; 277/480V60Hz.
2) Габариты двигателей 160, 180, 200 поставляются в серийном исполнении с напряжением 400/690V50Hz и электромагнитом 230/400V50Hz.
3) Значения тормозного момента можно уменьшить приблизительно на 10%, если установлен электромагнит DC.

г.Ростов-на-Дону:

ул. Магнитогорская 1Г, к. 20

Т.к. (863) 221-25-48
Т.моб.: +7-903-401-25-48

e-mail: zakaz@itrostov.ru

www. itrostov. ru

Три фазы, 8 полюсов, 750 об/мин

Тип	Мощность кВт. kW	Частота вращения об/мин r.p.m.	Cos.ф	Сила тока In 400V (A)	Ном. момент Ma/Mn	Пусковой ток I.A/I.N	Момент инерции Jx Kgm2	Тормозной момент MAX Nm.	Макс. кол-во пусков в час. ** C/h	A.V.400 Тормоз A.C. (mA)	A.V.230AC Тормоз D.C. (mA)	Вес кг.
F71B8	0,12	660	0,55	0,9	2,0	2,7	0,00123	15	22000	110	90	10,5
F80A8	0,18	670	0,59	1,0	1,8	3,2	0,00223	20	20000	180	190	15
F80B8	0,25	670	0,(34	1,3	1,7	3,0	0,00280	20	19000	180	190	15,5
F90SA8	0,37	690	0,56	1,6	2,2	2,8	0,00356	40	20000	250	250	20
F90LA8	0,55	690	0,657	2,3	2,2	2,9	0,00472	40	18000	250	250	22
F100LA8	0,75	700	0,59	2,8	2,3	3,2	0,00874	48	12000	250	250	33
F100LB8	1,10	700	0,60	3,6	2,1	3,5	0,00996	48	10000	250	250	35
F112MB8	1,50	710	0,(55	4,5	1,9	4,0	0,01680	80	5000	500	550	46
F132SB8	2,20	715	0,72	5,3	1,7	4,8	0,03100	150	3200	800	600	85
F132MA8	3,00	720	0,659	8,5	1,8	4,8	0,04250	150	3000	800	600	93,5
F160MA8	4,00	710	0,71	11	2,0	5,0	0,09500	175	1200	800	600	135
F160MB8	5,50	710	0,73	13	2,0	5,0	0,12300	175	1100	800	600	150
F160LA8	7,50	710	0,71	18	2,2	5,0	0,11800	175	1000	800	600	170
F180LB8	11,0	730	0,75	24	2,0	6,0	0,22000	300	750	800	600	190
F200LA8	15,0	730	0, ,6	33	1,8	6,5	0,25200	300	450	800	600	250

* Нестандартная мощность
** Указана максимальная частота включений за час при отсутствии нагрузки Zo с относительной продолжительностью включения I = 50 %. Данная величина показывает, сколько запусков в час без нагрузки выдерживает двигатель без превышения температурного предела для класса изоляции F.
1) Двигатели с 71 по 132 габариты поставляются с напряжением: 220/380V50Hz; 240/415V50Hz; 255/440V60Hz; 277/480V60Hz.
2) Габариты двигателей 160, 180, 200 поставляются в серийном исполнении с напряжением 400/690V50Hz и электромагнитом 230/400V50Hz.
3) Значения тормозного момента можно уменьшить приблизительно на 10%, если установлен электромагнит DC.

Габаритные и присоединительные размеры:

IM:B3

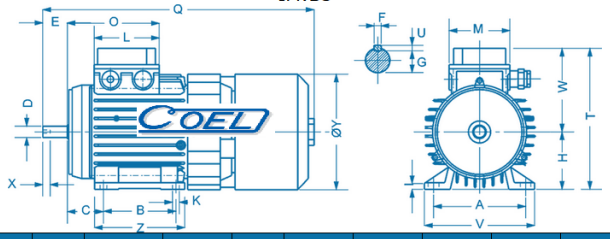

Type	A	B	C	D	E	F	G	H	K	L	M	Q	T	O	W	Y	U	X	V	Z
F 71	112	90	45	14	30	5	11	71	7	81	75	330	173	148	102	141	5	M5	134	108
F 80	125	100	50	19	40	6	15,5	80	7	81	75	370	194	162	114	157	6	M6	156	126
F 90 S	140	100	56	24	50	8	20	90	9	98	99	415	218	174	128	179	7	M8	176	128
F 90 L	140	125	56	24	50	8	20	90	9	98	99	440	218	196	128	179	7	M8	176	151
F 100	160	140	63	28	60	8	24	100	9	98	99	491	241	218	141	179	7	M8	196	166
F 112	190	140	70	28	60	8	24	112	12	98	99	530	263	226	151	220	7	M8	230	166
F 132 S	216	140	89	38	80	10	33,5	132	12	120	110	618	329	257	197	255	8	M10	262	166
F 132 M	216	178	89	38	80	10	33,5	132	12	120	110	658	329	297	197	255	8	M10	262	205
F 160 M	254	210	108	42	110	12	37,5	160	14	180	140	771	386	331	226	314	8	M12	306	240
F 160 L	254	254	108	42	110	12	37,5	160	14	180	140	811	386	371	226	314	8	M12	306	284
F 180 M	279	241	121	48	110	14	42,5	180	15	200	200	900	455	220	275	314	9	M16	355	300
F 180 L	279	279	121	48	110	14	42,5	180	15	200	200	910	455	220	275	314	9	M16	355	300
F 200 L	318	305	133	55	110	16	49	200	19	230	230	950	545	240	345	314	10	M16	395	320

Габаритные размеры для двойных клеммных коробок указаны в таблице размеров для конструктивной формы B14

IM:B5

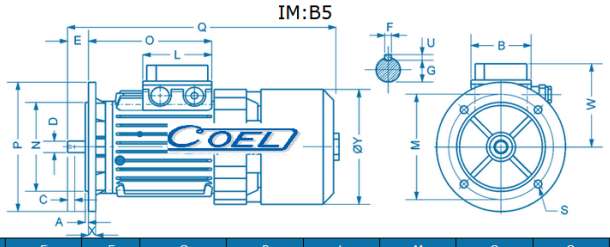

Type	N	B	C	D	E	F	G	P	L	M	O	Q	S	U	A	X	W	Y
F 71	110	75	M5	14	30	5	11	160	81	130	148	330	9,5	5	3,5	10	102	141
F 80	130	75	M6	19	40	6	15,5	200	81	165	162	370	11,5	6	3,5	12	114	157
F 90 S	130	99	M8	24	50	8	20	200	98	165	182	415	11,5	7	3,5	12	128	179
F 90 L	130	99	M8	24	50	8	20	200	98	165	207	440	11,5	7	3,5	12	128	179
F 100	180	99	M8	28	60	8	24	250	98	215	218	483	14	7	3,5	14	141	179
F 112	180	99	M8	28	60	8	24	250	98	215	229	519	14	7	3,5	14	151	222
F 132 S	230	110	M10	38	80	10	33,5	300	120	265	260	618	14	8	3,5	14	197	255
F 132 M	230	110	M10	38	80	10	33,5	300	120	265	300	658	14	8	3,5	14	197	255
F 160 M	250	140	M12	42	110	12	37,5	350	140	300	330	771	18	8	4	16	250	314
F 160 L	250	140	M12	42	110	12	37,5	350	140	300	330	811	18	8	4	16	250	314
F 180 M	250	200	M16	48	110	14	42,5	350	200	300	220	900	18	9	5	16	275	314
F 180 L	250	200	M16	48	110	14	42,5	350	200	300	220	910	18	9	5	16	275	314
F 200 L	300	210	M16	55	110	16	49	400	210	350	240	950	18	10	5	18	345	314

Габаритные размеры для двойных клеммных коробок указаны в таблице размеров для конструктивной формы B14

г.Ростов-на-Дону:

ул. Магнитогорская 1Г, к. 20

Т.к. (863) 221-25-48
Т.моб.: +7-903-401-25-48

e-mail: zakaz@itrostov.ru

www. itrostov. ru

IM:B14

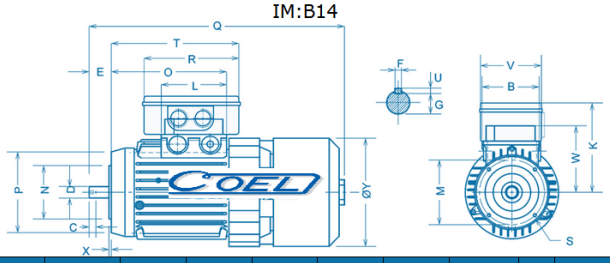

Type	N	B	C	D	E	F	G	P	L	M	O	Q	S	U	X	W	Y	T	R	V	K
F 71	70	75	M5	14	30	5	11	105	81	85	148	330	M6	5	3,5	102	141	172	128	83	107
F 80	80	75	M6	19	40	6	15,5	120	81	100	162	370	M6	6	3,5	114	157	185,5	128	83	116
F 90 S	95	99	M8	24	50	8	20	140	98	115	171	415	M8	7	3,5	128	179	202	160	107	131
F 90 L	95	99	M8	24	50	8	20	140	98	115	196	440	M8	7	3,5	128	179	227	160	107	131
F 100	110	99	M8	28	60	8	24	160	98	130	218	480	M8	7	3,5	141	180	249	160	107	141
F 112	110	99	M8	28	60	8	24	160	98	130	226	519	M8	7	3,5	151	222	257	160	107	151
F 132 S	130	110	M10	38	80	10	33,5	200	120	165	260	618	M10	8	3,5	197	263	—	—	—	—
F 132 M	130	110	M10	38	80	10	33,5	200	120	165	300	658	M10	8	3,5	197	263	—	—	—	—

Габаритные размеры для двойных клеммных коробок указаны в таблице размеров для конструктивной формы B14

IM:B5 (меньший)

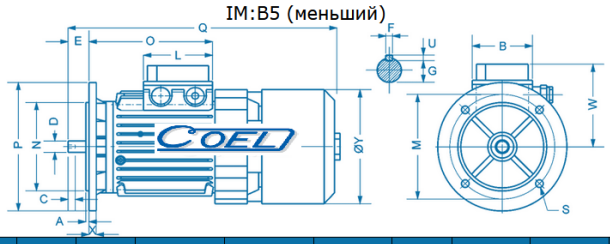

Type	P	B	C	D	E	F	G	S	N	X	L	M	O	Q	U	A	W	Y
F 71	140	75	M5	11	23	4	8,5	9,5	95	10	81	115	163	330	4	2,5	102	141
F 80	160	75	M6	14	30	5	11	9,5	110	10	81	130	187	367	5	3,5	114	157
F 90 S	200	99	M8	19	40	6	15,5	11,5	130	12	98	165	171	430	6	3,5	128	179
F 90 L	200	99	M8	19	40	6	15,5	11,5	130	12	98	165	196	455	6	3,5	128	179
F 100	200	99	M8	24	50	8	20	11,5	130	14	98	165	248	493	7	3,5	141	180
F 112	200	99	M8	24	50	8	20	11,5	130	14	98	165	261	530	7	3,5	151	222
F 132 S	250	110	M10	28	60	8	24	14	180	15	120	215	325	660	7	3,5	197	263
F 132 M	250	110	M10	28	60	8	24	14	180	15	120	215	370	670	7	3,5	197	263
F 160 M	300	140	M12	38	80	10	33,5	18	230	18	140	265	345	800	8	3,5	250	316
F 160 L	300	140	M12	38	80	10	33,5	18	230	18	140	265	345	890	8	4	250	316

Габаритные размеры для двойных клеммных коробок указаны в таблице размеров для конструктивной формы B14

Возможные конфигурации:

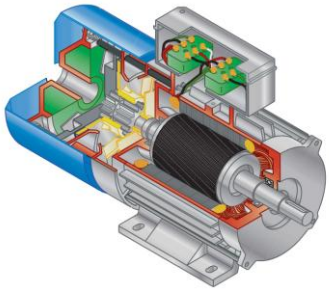

- Двигатели с креплением на лапы B3
- Двигатели с лапами и фланцем B35 и B34
- Двигатели с фланцем B5 или B14
- Двигатели с уменьшенным фланцем B5 (с 71 по 160 габариты)
- Двигатели с уменьшенным фланцем 14 (с 71 по 100 габариты)
- Уменьшенные валы
- Двухсторонние валы
- Специальные валы
- Двигатели B3 с клеммной коробкой сбоку
- Дополнительные опции по заказу клиента
- Специальные обмотки
- Двигатели с принудительной вентиляцией
- Отдельное питание тормоза
- Тормоз постоянного тока
- Серия FL с прогрессивным запуском
- Изоляция класса H
- IP-защита выше IP54
- Специальный ротор для увеличения крутящего момента в момент пуска
- Специальная окраска (в том числе для морской среды)
- Термическая защита
- Конденсаторные резисторы
- R или S уровень уравновешивания ротора
- Применение энкодера

г.Ростов-на-Дону:

ул. Магнитогорская 1Г, к. 20

Т.к. (863) 221-25-48
Т.моб.: +7-903-401-25-48

e-mail: zakaz@itrostov.ru

www. itrostov. ru

Описание типовой конструкции:

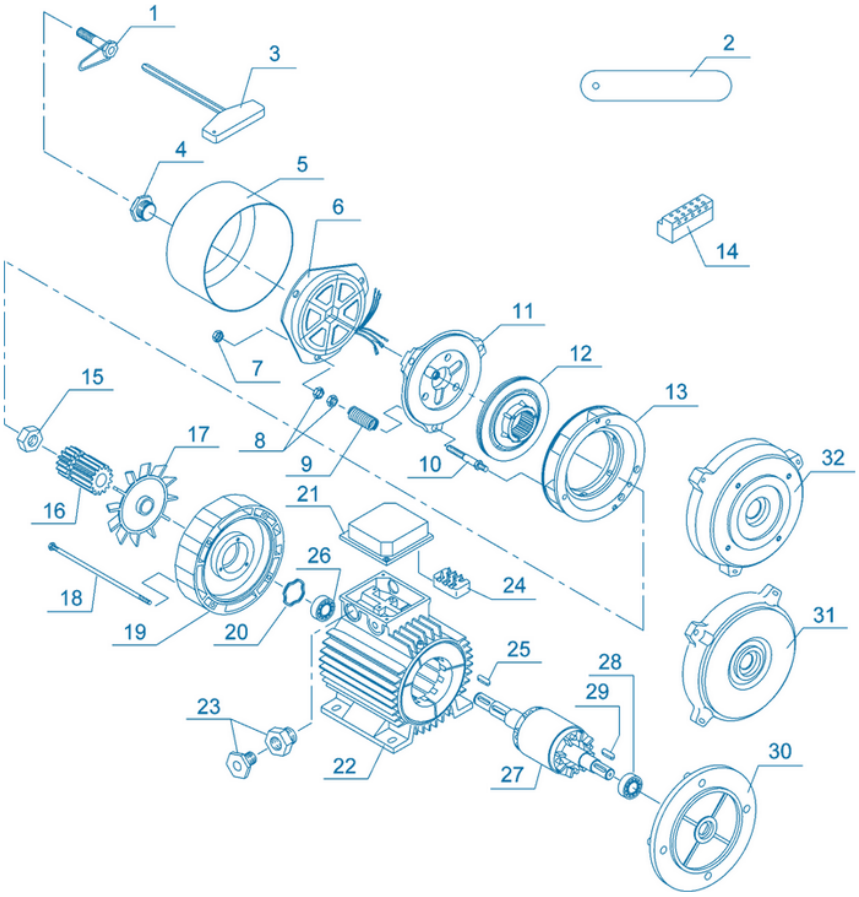

1 Ручной отводной винт
2 Толщиномер 0,3 мм
3 Ключ для ручного вращения
4 Запорный винт крышки
5 Защитная крышка тормоза
6 Электромагнит (переменный или постоянный ток)
7 Запорная гайка магнита
8 Регулировочные гайки
9 Тормозные пружины
10 Направляющий штифт
11 Мобильный анкер
12 Тормозной диск
13 Конвейер с фрикционной дорожкой
14 Выпрямитель
15 Гайка зацепления диска
16 Тормозная шестерня
17 Вентилятор
18 Шатуны с гайками
19 Торцевой щит тормоза
20 Компенсационное кольцо
21 Одинарная или двойная клеммная коробка
22 Рама двигателя
23 Кабельный ввод
24 Клеммная колодка
25 Шпонка
26 Подшипник тормоза
27 Группа ротора
28 Фронтальный подшипник
29 Фронтальная шпонка
30 Фланец B5
31 Подшипниковый щит B3
32 Фланец B14

Тормозная группа:

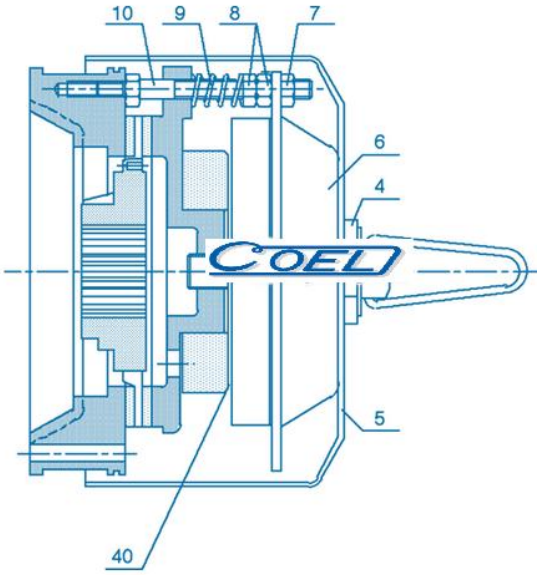

Регулировка магнитного зазора.
Магнитный зазор (40), а именно расстояние между двух магнитных сердечников электромагнита и якоря, должно составлять 3/10 мм. Величину зазора, периодически необходимо проверять, поскольку колодки тормозного диска изнашиваются, и указанный зазор имеет тенденцию увеличиваться.
Для того, чтобы перенастроить величину зазора на требуемое расстояние, необходимо отрегулировать гайки (7-8), чтобы продвинуть электромагнит к якорю. Как только вы получите необходимую величину зазора, проверьте, чтобы гайки были правильно затянуты.

Регулировка тормозного момента.
Тормозной момент пропорционален сжатию пружины (9). Усилие сжатия можно варьировать, воздействуя на гайки (8), ослабив их для уменьшения, или затянув для увеличения усилия. Величина сжатия всех трех пружин должна быть равномерна.

Замена электромагнита.
Ослабьте винт (4), снимите колпачок (5), отсоедините клеммы магнита (6), ослабьте три гайки (7) и демонтируйте электромагнит (6) со шпилек (10).
Наденьте новый электромагнит на шпильки, убедитесь в правильности подключения клемм. Затяните гайки (7-8) и проверьте, чтобы новый электромагнит работал исправно.

Замена тормозного диска.
Ослабьте гайку (4), снимите колпачок (6) и ослабьте три гайки (7) без отсоединения клемм. Открутите гайки (8) и пружину (9). Установите новый тормозной диск.

г.Ростов-на-Дону:

ул. Магнитогорская 1Г, к. 20

Т.к. (863) 221-25-48
Т.моб.: +7-903-401-25-48

e-mail: zakaz@itrostov.ru

www. itrostov. ru

Схемы подключения:

НЕЗАВИСИМОЕ ПОДКЛЮЧЕНИЕ
тормоза и электродвигателя

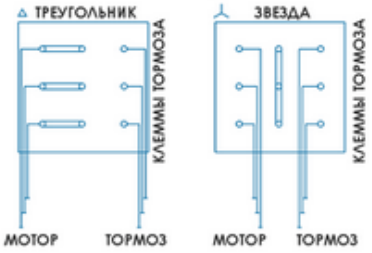

НЕЗАВИСИМОЕ ПОДКЛЮЧЕНИЕ
тормоза и электродвигателя

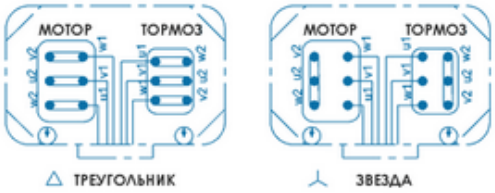

ДВЕ СКОРОСТИ
одна обмотка

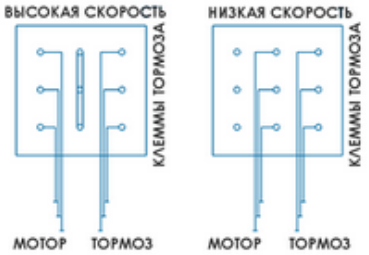

НЕЗАВИСИМОЕ ПОДКЛЮЧЕНИЕ D.C. ТОРМОЗА

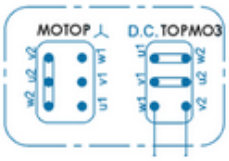

ДВЕ СКОРОСТИ
двойная обмотка

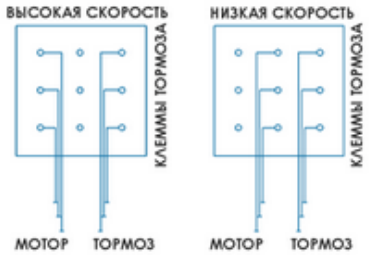

ДВЕ СКОРОСТИ
одна обмотка

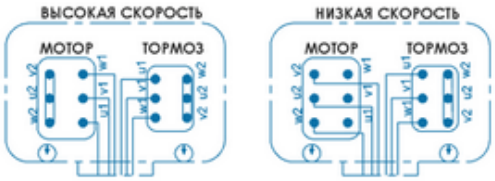

ОДНА СКОРОСТЬ

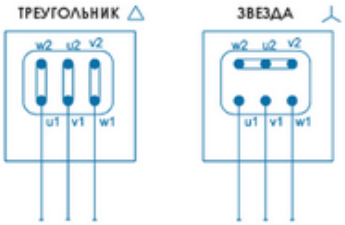

ДВЕ СКОРОСТИ
двойная обмотка

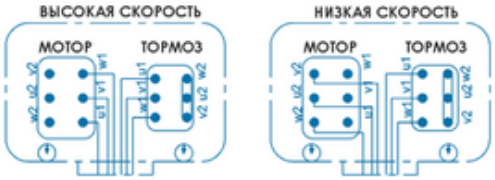

Трехфазный тормоз может быть подключен как в △ так и в ⅄
Всегда подключайте провод заземления !

г.Ростов-на-Дону:

ул. Магнитогорская 1Г, к. 20

Т.к. (863) 221-25-48
Т.моб.: +7-903-401-25-48

e-mail: zakaz@itrostov.ru

www. itrostov. ru

Электродвигатель с тормозом и принудительной вентиляцией COEL F With Forced Ventilation

Трехфазный электромагнитный тормоз переменного тока AC-400V / DC-230V

Компания Coel уделяет особое внимание качеству и производительности принудительной вентиляции, устанавливаемой на двигатели с тормозом. Возможность установки таких узлов предусмотрена для всех электродвигателей серии «F». Вспомогательная вентиляция позволяет гарантировать эффективное охлаждение двигателя, даже в самых экстремальных условиях, благодаря большому объему воздуха, подаваемого на ребра охлаждения корпуса. Узлы спроектированы и изготовлены с учетом продолжительной и постоянной эксплуатации, ротор установлен в высококачественных подшипниках, что обеспечивает эффективность и долговечность без необходимости какого-либо технического обслуживания.

Серво-вентиляция мотора особенно необходима при эксплуатации двигателя в составе частотно регулируемого привода, но не только. В двигателях, предназначенных для применения в особо сложных условиях, дополнительная вентиляция гарантирует более высокую эффективность отвода тепла и способствует поддержанию более устойчивого теплового баланса, что значительно увеличивает ресурс электродвигателя и эффективность его работы.

Технические характеристики вспомогательных вентиляторов

Тип	Напряжение питания V	Частота сети Hz	Производительность m3/h	Частота вращения об/мин r.p.m.	Мощность W	Сила тока A
71	230-1ph	50	160	2650	20	0,12
		60	180	3000	18	0,11
80	230-1ph	50	360	2800	26	0,13
		60	400	3300	26	0,12
90	230-1ph	50	360	2800	26	0,13
		60	400	3300	26	0,12
100	230-1ph	50	360	2800	26	0,13
		60	400	3300	26	0,12
112	230-1ph	50	810	2740	50	0,24
		60	920	3120	61	0,27
132	230-1ph	50	910	2600	63	0,30
		60	1050	2900	70	0,32
160	230-1ph	50	1815	2500	120	0,53
		60	1865	2600	160	0,70
180	400-3ph	50	600	2700	180	0.70
		60	600	3200	180	0.70
200	400-3ph	50	600	2700	180	0.70
		60	600	3200	180	0.70

Габаритные и присоединительные размеры:

г.Ростов-на-Дону:

ул. Магнитогорская 1Г, к. 20

Т.к. (863) 221-25-48
Т.моб.: +7-903-401-25-48

e-mail: zakaz@itrostov.ru

www. itrostov. ru

IM:B3

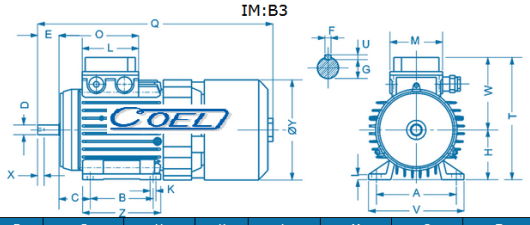

Type	A	B	C	D	E	F	G	H	K	L	M	Q	T	O	W	Y	U	X	V	Z
F 71	112	90	45	14	30	5	11	71	7	81	75	350	173	148	102	141	5	M5	134	108
F 80	125	100	50	19	40	6	15,5	80	7	81	75	411	194	162	114	157	6	M6	156	126
F 90 S	140	100	56	24	50	8	20	90	9	98	99	455	218	174	128	179	7	M8	176	128
F 90 L	140	125	56	24	50	8	20	90	9	98	99	480	218	196	128	179	7	M8	176	151
F 100	160	140	63	28	60	8	24	100	9	98	99	525	241	218	141	179	7	M8	196	166
F 112	190	140	70	28	60	8	24	112	12	98	99	85	263	226	151	220	7	M8	230	166
F 132 S	216	140	89	38	80	10	33,5	132	12	120	110	660	329	257	197	255	8	M10	262	166
F 132 M	216	178	89	38	80	10	33,5	132	12	120	110	705	329	297	197	255	8	M10	262	205
F 160 M	254	210	108	42	110	12	37,5	160	14	180	140	825	386	331	226	314	8	M12	306	240
F 160 L	254	254	108	42	110	12	37,5	160	14	180	140	870	386	371	226	314	8	M12	306	284

Габаритные размеры для двойных клеммных коробок указаны в таблице размеров для конструктивной формы B14

IM:B5

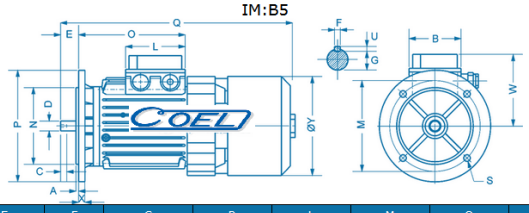

Type	N	B	C	D	E	F	G	P	L	M	O	Q	S	U	A	X	W	Y
F 71	110	75	M5	14	30	5	11	160	81	130	148	350	9,5	5	3,5	10	102	141
F 80	130	75	M6	19	40	6	15,5	200	81	165	162	411	11,5	6	3,5	12	114	157
F 90 S	130	99	M8	24	50	8	20	200	98	165	182	455	11,5	7	3,5	12	128	179
F 90 L	130	99	M8	24	50	8	20	200	98	165	207	480	11,5	7	3,5	12	128	179
F 100	180	99	M8	28	60	8	24	250	98	215	218	525	14	7	3,5	14	141	179
F 112	180	99	M8	28	60	8	24	250	98	215	229	85	14	7	3,5	14	151	222
F 132 S	230	110	M10	38	80	10	33,5	300	120	265	260	660	14	8	3,5	14	197	255
F 132 M	230	110	M10	38	80	10	33,5	300	120	265	300	705	14	8	3,5	14	197	255
F 160 M	250	140	M12	42	110	12	37,5	350	140	300	330	825	18	8	4	16	250	314
F 160 L	250	140	M12	42	110	12	37,5	350	140	300	330	870	18	8	4	16	250	314

Габаритные размеры для двойных клеммных коробок указаны в таблице размеров для конструктивной формы B14

IM:B14

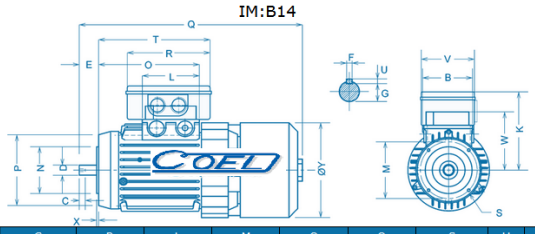

Type	N	B	C	D	E	F	G	P	L	M	O	Q	S	U	X	W	Y	T	R	V	K
F 71	70	75	M5	14	30	5	11	105	81	85	148	350	M6	5	3,5	102	141	172	128	83	107
F 80	80	75	M6	19	40	6	15,5	120	81	100	162	411	M6	6	3,5	114	157	185,5	128	83	116
F 90 S	95	99	M8	24	50	8	20	140	98	115	171	455	M8	7	3,5	128	179	202	160	107	131
F 90 L	95	99	M8	24	50	8	20	140	98	115	196	480	M8	7	3,5	128	179	227	160	107	131
F 100	110	99	M8	28	60	8	24	160	98	130	218	525	M8	7	3,5	141	180	249	160	107	141
F 112	110	99	M8	28	60	8	24	160	98	130	226	85	M8	7	3,5	151	222	257	160	107	151
F 132 S	130	110	M10	38	80	10	33,5	200	120	165	260	660	M10	8	3,5	197	263	–	–	–	–
F 132 M	130	110	M10	38	80	10	33,5	200	120	165	300	705	M10	8	3,5	197	263	–	–	–	–

Габаритные размеры для двойных клеммных коробок указаны в таблице размеров для конструктивной формы B14

г.Ростов-на-Дону:

ул. Магнитогорская 1Г, к. 20

Т.к. (863) 221-25-48
Т.моб.: +7-903-401-25-48

e-mail: zakaz@itrostov.ru

www. itrostov. ru

Схемы подключения

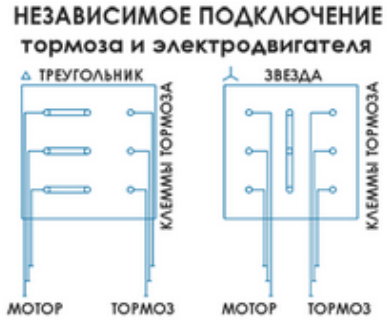

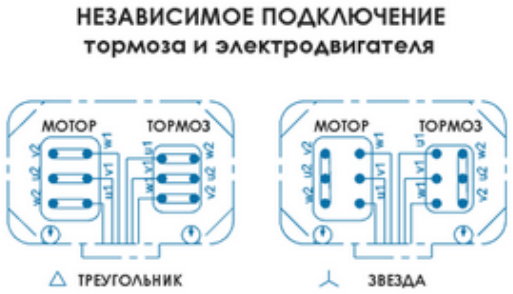

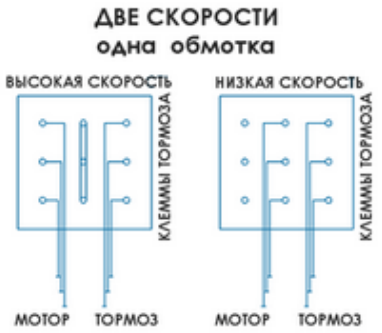

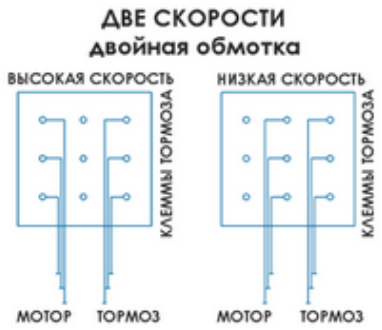

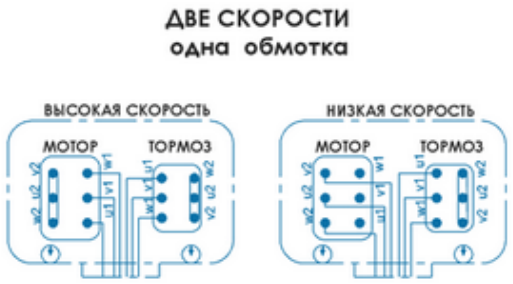

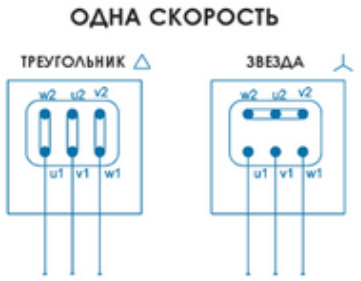

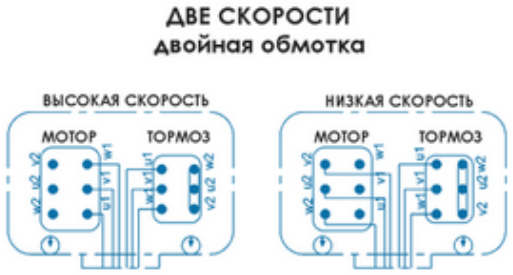

Трехфазный тормоз может быть подключен как в △ так и в ⅄
Всегда подключайте провод заземления !

г.Ростов-на-Дону:

ул. Магнитогорская 1Г, к. 20

Т.к. (863) 221-25-48
Т.моб.: +7-903-401-25-48

e-mail: zakaz@itrostov.ru

www. itrostov. ru

Электродвигатель с тормозом COEL FK FKL
Электромагнит постоянного тока DC-230V

Электродвигатели со встроенным электромагнитным тормозом серии FK, обеспечивают плавный пуск и торможение, для применения, в условиях требующих постепенного запуска и торможения. Для достижения наилучших результатов, предусмотрена возможность регулировки максимального крутящего момента в соответствии с производственными расчетами, а также в зависимости от пускового момента и применения дополнительной массы к заднему концу вала двигателя, что замедляет время запуска, позволяя достичь максимального значения крутящего момента и постепенного замедления при торможении двигателя.

Кроме типового варианта изделия, предусмотрена серия FKL с прогрессивным запуском и торможением. Подходит для крановых траверс, разливочных машин и других устройств, при эксплуатации которых необходим низкий уровень шума, постепенный запуск и торможение. В стандартном исполнении двигатель FKL использует тормоз постоянного тока и имеет уменьшенные габариты.

Особенности:

- Тормозной диск без осевого перемещения вала
- Регулируемый тормозной момент
- Очень низкий уровень шума и сила тока при срабатывании тормоза
- Меньший размер по сравнению с серией F
- Серии FK и FKL оснащаются постоянными электромагнитами DC-230V

Технические характеристики:

Три фазы, 2 полюса, 3000 об/мин

Тип	Мощность кВт. kW	Частота вращения об/мин r.p.m.	Cos.ф	Сила тока In 400V (A)	Ном. момент Ma/Mn	Пусковой ток I.A/I.N	Момент инерции Jx Kgm^2	Тормозной момент MAX Nm.	Макс. кол-во пусков в час. *** C/h	A.V.230AC Тормоз D.C. (mA)	Вес кг.
FK56B2	0,12	2785	0,66	0,45	2,4	2,9	0,00030	8	9500	150	4,2
FK63A2	0,18	2760	0,68	0,70	2,3	3,5	0,00042	8	8000	150	4,8
FK63B2	0,25	2810	0,80	0,80	2,3	3,9	0,00057	8	7500	150	4,8
FK63C2*	0,37	2780	0,78	1,10	2,4	4,0	0,00061	8	6000	150	5
FK71A2	0,37	2765	0,79	1,05	2,5	3,9	0,00071	8	6000	150	7
FK71B2	0,55	2780	0,79	1,50	2,5	3,9	0,00082	8	5000	150	8
FK71C2*	0,75	2800	0,76	2,10	2,3	4,3	0,00098	8	4000	150	9
FK80A2	0,75	2780	0,77	2,00	3,0	4,8	0,00146	8	6000	150	13
FK80B2	1,10	2780	0,82	2,90	3,0	4,9	0,00173	8	5300	150	14
FK90SA2	1,50	2780	0,86	3,50	2,5	6,8	0,00189	20	4000	300	17
FK90SB2	1,84	2780	0.86	4,30	2,5	6,8	0,00200	20	3500	300	18
FK90LA2	2,20	2800	0,88	5,10	2,5	6,8	0,00232	20	3000	300	20
FK100LA2	3,00	2800	0,88	6,50	2,9	8,0	0,00572	20**	1200	300	25
FK112MB2	4,00	2820	0,87	8,20	2,4	7,4	0,00720	20**	800	300	40

* Нестандартная мощность
** 40Нм по запросу *** Указана максимальная частота включений за час при отсутствии нагрузки Zo с относительной продолжительностью включения I = 50 %. Данная величина показывает, сколько запусков в час без нагрузки выдерживает двигатель, без превышения температурного предела для класса изоляции F.

Три фазы, 4 полюса, 1500 об/мин

Тип	Мощность кВт. kW	Частота вращения об/мин r.p.m.	Cos.ф	Сила тока In 400V (A)	Ном. момент Ma/Mn	Пусковой ток I.A/I.N	Момент инерции Jx Kgm^2	Тормозной момент MAX Nm.	Макс. кол-во пусков в час. *** C/h	A.V.230AC Тормоз D.C. (mA)	Вес кг.
FK56B4	0,09	1320	0,60	0,38	1,80	2,6	0,00030	8	12500	150	4,3
FK63A4	0,12	1350	0,70	0,54	1,95	2,8	0,00042	8	12000	150	5,5
FK63B4	0,18	1340	0,70	0,60	1,80	2,3	0,00057	8	12000	150	5,5
FK63C4*	0,23	1330	0,68	0,80	2,20	2,4	0,00061	8	10000	150	5,9
FK71A4	0,25	1400	0,65	0,9	2,70	3,9	0,00071	8	19500	150	9,5
FK71B4	0,37	1390	0,68	1,1	2,70	4.1	0,00082	8	18000	150	10
FK71C4*	0,55	1360	0,72	1,7	2,30	3,1	0,00098	8	15000	150	10,5
FK80A4	0,55	1390	0,68	1,65	2,30	4,0	0,00146	8	10000	150	11
FK80B4	0,75	1400	0,70	2,15	2,60	4,2	0,00173	8	10000	150	11,5
FK80C4*	0,90	1390	0,69	2,7	2,50	4,3	0,00185	8	9000	150	16,5
FK90SA4	1,10	1400	0,77	2,7	2,30	4,6	0,00284	20	10000	300	20
FK90LA4	1,50	1400	0,77	3,7	3.00	4,9	0,00305	20	10000	300	22
FK90LB4*	1,85	1400	0,77	4,3	3.00	4,6	0,00388	20	9000	300	24
FK90LC4*	2,20	1400	0,78	5,4	2.90	4,3	0,00430	20	8000	300	26
FK100LA4	2,20	1410	0,78	5,0	2,70	5.5	0,00572	20**	7500	300	36,3
FK100LB4	3,00	1410	0,82	6,4	2,70	5500	0,00612	20**	7000	300	39,7
FK100LC4*	3,30	1410	0,80	7.5	2,60	4,77	0,00750	20**	6800	300	41
FK112MB4	4,00	1430	0,84	8,2	2,70	5.8	0,01180	20**	3300	300	42

* Нестандартная мощность
** 40Нм по запросу *** Указана максимальная частота включений за час при отсутствии нагрузки Zo с относительной продолжительностью включения I = 50 %. Данная величина показывает, сколько запусков в час без нагрузки выдерживает двигатель, без превышения температурного предела для класса изоляции F.

г.Ростов-на-Дону:

ул. Магнитогорская 1Г, к. 20

Т.к. (863) 221-25-48
Т.моб.: +7-903-401-25-48

e-mail: zakaz@itrostov.ru

www. itrostov. ru

Три фазы, 6 полюсов, 1000 об/мин

Тип	Мощность кВт. kW	Частота вращения об/мин r.p.m.	Cos.ф	Сила тока In 400V (A)	Ном. момент Ma/Mn	Пусковой ток I.A/I.N	Момент инерции Jx Kgm2	Тормозной момент MAX Nm.	Макс. кол-во пусков в час. *** C/h	A.V.230AC Тормоз D.C. (mA)	Вес кг.
FK63C6	0,12	900	0,58	0,60	2,0	2,7	0,00072	88	20000	150	5,5
FK71A6	0,18	900	0,69	0,8	1,9	2255	0,00091	88	22000	150	9.5
FK71B6	0,25	910	0,69	1,0	2,0	2,5	0,00123	88	22000	150	10
FK71C6*	0,30	900	0,68	1,2	1,9	2266	0,00141	88	19000	150	11
FK80A6	0,37	900	0,66	1,3	2,6	3,5	0,00223	88	18000	150	12
FK80B6	0,55	900	0,68	1,8	2,6	3,5	0,00280	88	18000	150	13
FK90SA6	0,75	910	0,68	2,3	2,2	3,3	0,00356	2200	18000	300	16
FK90LA6	1,10	910	0,68	3,3	2,3	3,7	0,00472	2200	14000	300	19
FK100LA6	1,50	930	0,71	3.9	2,4	4,3	0,00874	2200**	9000	300	27
FK100LB6*	1,85	920	0,68	5,0	2,6	4,3	0,00996	2200**	8500	300	30
FK112MB6	2,20	940	0,78	5,2	2,3	5,3	0,01680	2200**	4500	300	43

* Нестандартная мощность
** 40Нм по запросу *** Указана максимальная частота включений за час при отсутствии нагрузки Zo с относительной продолжительностью включения I = 50 %. Данная величина показывает, сколько запусков в час без нагрузки выдерживает двигатель, без превышения температурного предела для класса изоляции F.

Три фазы, 8 полюсов, 750 об/мин

Тип	Мощность кВт. kW	Частота вращения об/мин r.p.m.	Cos.ф	Сила тока In 400V (A)	Ном. момент Ma/Mn	Пусковой ток I.A/I.N	Момент инерции Jx Kgm2	Тормозной момент MAX Nm.	Макс. кол-во пусков в час. *** C/h	A.V.230AC Тормоз D.C. (mA)	Вес кг.
FK63C8	0,07	650	0,53	0,65	2,3	1,7	0,00072	8	20000	150	5,1
FK71B8	0,12	660	0,55	0,9	2,0	2,7	0,00123	8	22000	150	8
FK80A8	0,18	670	0,59	1,0	1,8	3,2	0,00223	8	20000	150	12
FK80B8	0,25	670	0,64	1,3	1,7	3,0	0,00280	8	19000	150	13
FK90SA8	0,37	690	0,56	1,6	2,2	2,8	0,00356	20	20000	300	16
FK90LA8	0,55	690	0,57	2,3	2,2	2,9	0,00472	20	18000	300	22
FK100LA8	0,75	700	0,59	2,8	2,3	3,2	0,00874	20**	12000	300	27
FK100LB8	1,10	700	0,60	3,6	2,1	3,5	0,00996	20**	10000	300	30
FK112MB8	1,50	710	0,65	4,5	1,9	4,0	0,01680	20**	5000	300	43

** 40Нм по запросу *** Указана максимальная частота включений за час при отсутствии нагрузки Zo с относительной продолжительностью включения I = 50 %. Данная величина показывает, сколько запусков в час без нагрузки выдерживает двигатель, без превышения температурного предела для класса изоляции F.

Одна фаза, 2 полюса, 3000 об/мин

Тип	Мощность кВт. kW	Частота вращения об/мин r.p.m.	Тормозной момент MAX Nm.	Вес кг.
MK56B2	0,10	2730	5	4,3
MK63B2	0,18	2730	5	5,5
MK63C2	0,20	2700	5	5,5

Одна фаза, 4 полюса, 1500 об/мин

Тип	Мощность кВт. kW	Частота вращения об/мин r.p.m.	Тормозной момент MAX Nm.	Вес кг.
MK56B4	0,06	1330	5	4,3
MK63B4	0,13	1330	5	5,5
MK63C4	0,15	1320	5	5,5

Габаритные и присоединительные размеры

IM:B3

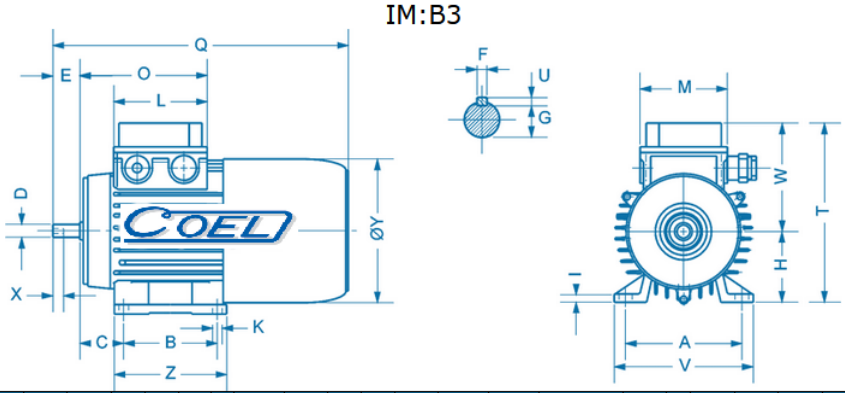

Type	A	B	C	D	E	F	G	H	K	I	O	L	M	Q	T	U	V	Z	W	Y	Z
FK 56	90	71	36	9	20	3	7,2	56	6	7	100	75	75	230	132	3	114	95	96	111	M4
FK 63	100	80	32	11	23	4	8,5	63	7	7	110	81	75	250	156	4	120	97	93	125	M4
FK 71	112	90	45	14	30	5	11	71	7	7	112	81	75	270	173	5	134	108	102	140	M5
FK 80	125	100	50	19	40	6	15,5	80	7	8	118	98,5	75	300/328	194	6	156	126	114	157	M6
FK 90 S	140	100	56	24	50	8	20	90	9	10	143	98,5	98,5	363	218	7	176	128	128	179	M8
FK 90 L	140	125	56	24	50	8	20	90	9	10	143	98,5	98,5	388	218	7	176	151	128	179	M8
FK 100	160	140	60	28	60	8	24	100	9	10	143	98,5	98,5	430	241	7	196	166	141	194	M8
FK 112	190	140	72	28	60	8	24	112	12	15	150	98,5	98,5	470	264	7	230	166	152	222	M8

Габаритные размеры для двойных клеммных коробок указаны в таблице размеров для конструктивной формы B14

г.Ростов-на-Дону:

ул. Магнитогорская 1Г, к. 20

Т.к. (863) 221-25-48
Т.моб.: +7-903-401-25-48

e-mail: zakaz@itrostov.ru

www. itrostov. ru

IM:B5

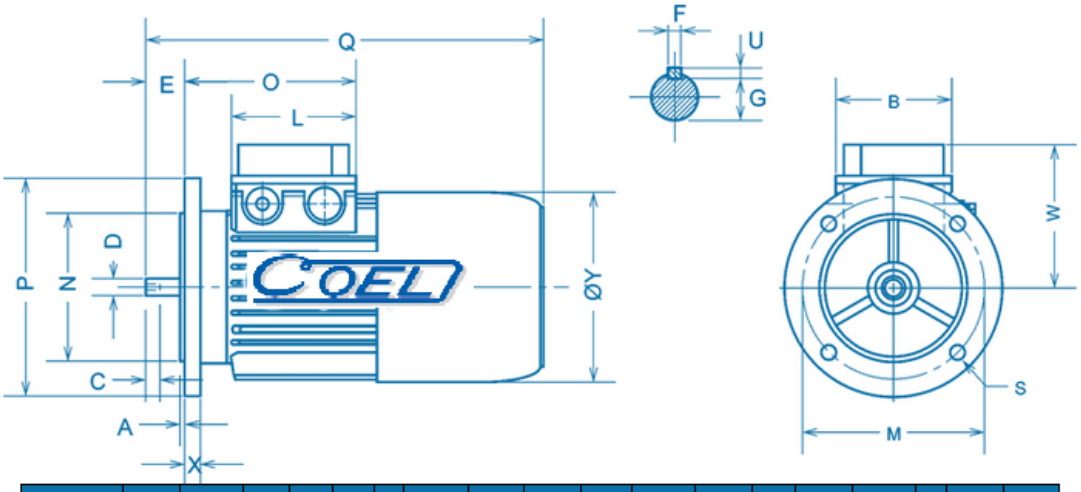

Type	N	B	C	D	E	F	G	P	O	A	L	M	X	Q	S	U	W	Y
FK 56	80	75	M4	9	20	3	7,2	120	100	2,5	75	100	9	230	7,5	3	96	111
FK 63	95	75	M4	11	23	4	8,5	140	110	2,5	81	115	9	250	9,5	4	93	125
FK 71	110	75	M5	14	30	5	11	160	112	3,5	81	130	10	270	9,5	5	102	140
FK 80	130	75	M6	19	40	6	15,5	200	117	3,5	81	165	12	300	11,5	6	114	157
FK 90 S	130	98,5	M8	24	50	8	20	200	143	3,5	98,5	165	12	360	11,5	7	128	179
FK 90 L	130	98,5	M8	24	50	8	20	200	143	3,5	98,5	165	12	385	11,5	7	128	179
FK 100	180	98,5	M8	28	60	8	24	250	143	3,5	98,5	165	14	430	14	7	141	194
FK 112	180	98,5	M8	28	60	8	24	250	150	3,5	98,5	165	14	470	14	7	141	222

Габаритные размеры для двойных клеммных коробок указаны в таблице размеров для конструктивной формы B14

IM:B14

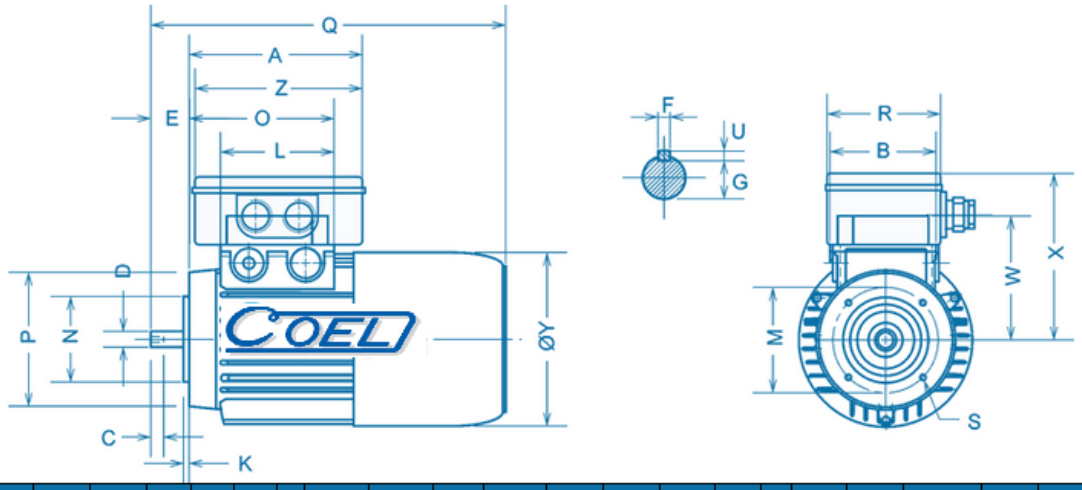

Type	N	O	C	D	E	F	G	B	K	L	M	P	Q	S	U	W	Y	A	Z	R	X
FK 56	50	100	M4	9	20	3	7,2	75	2,5	75	65	80	230	M5	3	96	111	—	—	—	—
FK 63	60	110	M4	11	23	4	8,5	75	2,5	81	75	90	250	M5	4	93	125	—	—	—	—
FK 71	70	112	M5	14	30	5	11	75	2,5	81	85	105	270	M6	5	102	140	135,5	128	83	107
FK 80	80	117	M6	19	40	6	15,5	75	3	81	100	120	300	M6	6	114	157	140,5	128	83	116
FK 90 S	95	141	M8	24	50	8	20	98,5	3	98,5	115	140	360	M8	7	128	179	170	160	107	131
FK 90 L	95	141	M8	24	50	8	20	98,5	3	98,5	115	140	385	M8	7	128	179	170	160	107	131
FK 100	110	150	M8	28	60	8	24	98,5	3,5	98,5	130	160	430	M8	7	141	194	179	160	107	141
FK 112	110	150	M8	28	60	8	24	98,5	3,5	98,5	130	160	470	M8	7	151	222	180	160	107	141

Габаритные размеры для двойных клеммных коробок указаны в таблице размеров для конструктивной формы B14

г.Ростов-на-Дону:

ул. Магнитогорская 1Г, к. 20

Т.к. (863) 221-25-48
Т.моб.: +7-903-401-25-48

e-mail: zakaz@itrostov.ru

www. itrostov. ru

IM:B5 (меньший)

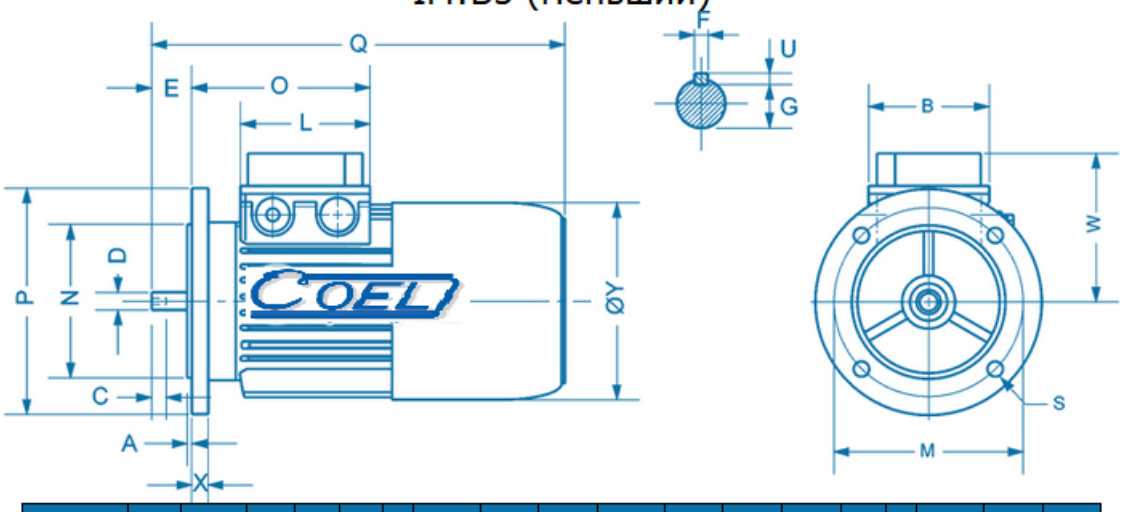

Type	A	B	C	D	E	F	G	N	P	L	M	O	Q	X	U	S	W	Y
FK 63	2,5	75	M4	9	20	3	7,2	80	120	81	100	110	258	9	3	7,5	93	125
FK 71	2,5	75	M4	11	23	4	8,5	95	140	81	115	112	286	9	4	9,5	102	140
FK 80	3	75	M5	14	30	5	11	110	160	81	130	117	325	10	5	9,5	114	157
FK 90 S	3	98,5	M6	19	40	6	15,5	130	200	98,5	165	141	360	12	6	11,5	128	179
FK 90 L	3	98,5	M6	19	40	6	15,5	130	200	98,5	165	141	385	12	6	11,5	128	179
FK 100	3,5	98,5	M8	24	50	8	20	130	200	98,5	165	150	465	12	7	11,5	141	194
FK 112	3,5	98,5	M8	24	50	8	20	130	200	98,5	165	150	480	12	7	11,5	151	222

Габаритные размеры для двойных клеммных коробок указаны в таблице размеров для конструктивной формы B14

Схемы подключения:

DC электромагнит

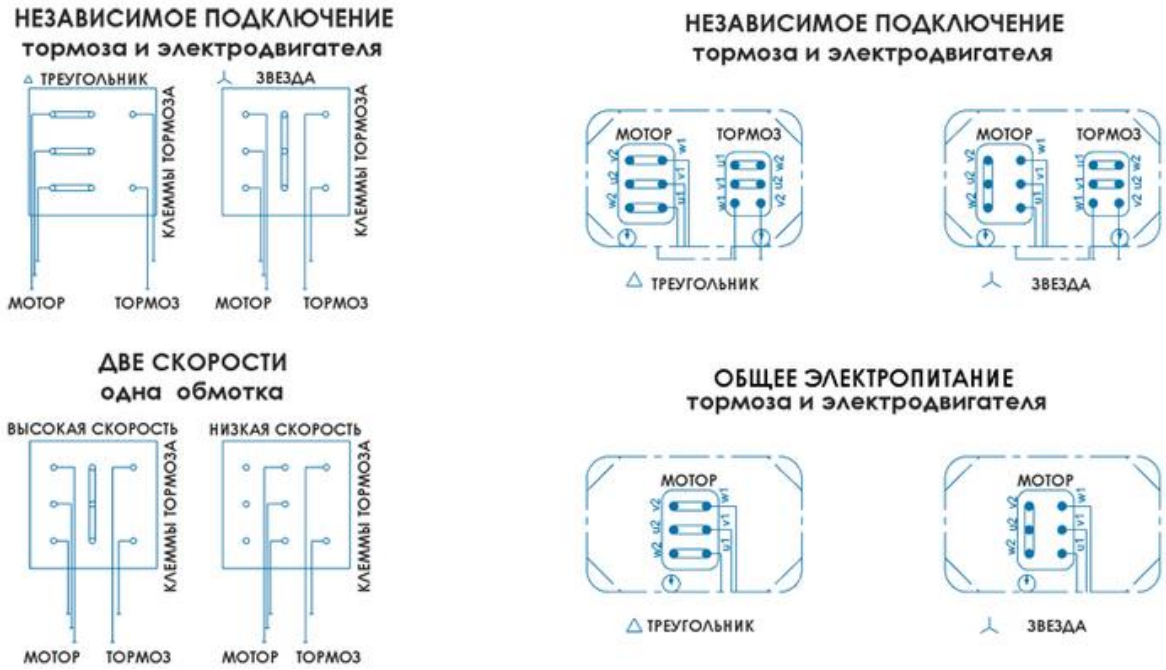

г.Ростов-на-Дону:

ул. Магнитогорская 1Г, к. 20

Т.к. (863) 221-25-48
Т.моб.: +7-903-401-25-48

e-mail: zakaz@itrostov.ru

www. itrostov. ru

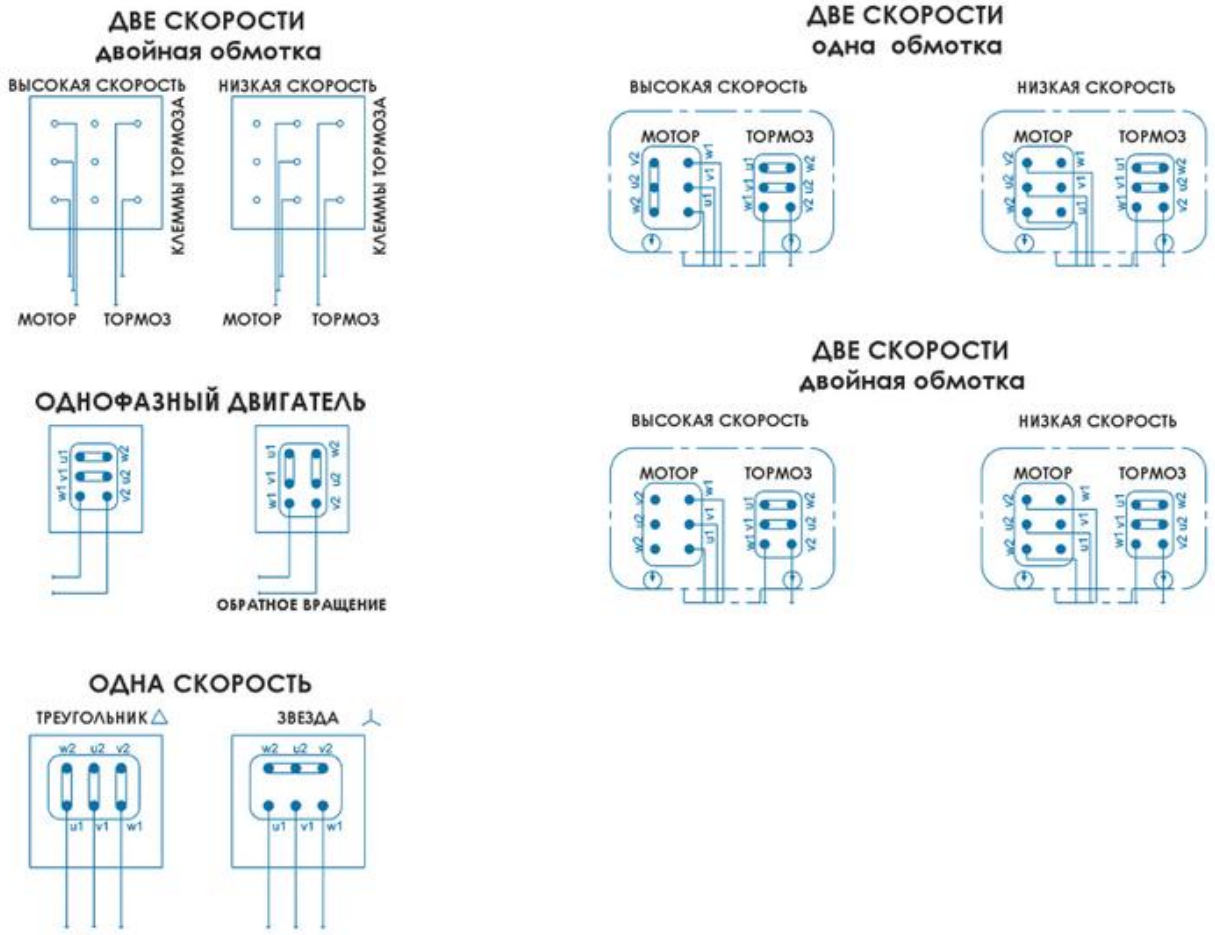

Трехфазный тормоз может быть подключен как в △ так и в ⅄
Всегда подключайте провод заземления !

Электродвигатель с тормозом IP56 COEL SW

Не нуждается в наличии вентиляции и имеет полностью закрытый корпус.
Подходит для работы в режимах S2 или S3 (в зависимости от полярности).
Для эксплуатации в условиях частого контакта с водой.

Особенности:

- Дисковый тормоз без осевого скольжения вала
- Регулировка тормозного момента в пределах очень больших значений
- Тормоз работает в условиях очень низкого уровня шума и силы тока
- Двигатель с тормозом SW оснащен стандартным постоянным электромагнитом. Трехфазный электромагнит может быть установлен по запросу.
- В моделях данной серии ручной тормоз не устанавливается в качестве стандартной функции из-за необходимости обеспечения реальной и полной защиты элементов тормозной группы.
- Электромагнитный тормоз для электродвигателя данной серии, по заказу, может быть установлен следующих типов: - FK для габаритов 90-100 и тип F для 112-160.

г.Ростов-на-Дону:

ул. Магнитогорская 1Г, к. 20

Т.к. (863) 221-25-48
Т.моб.: +7-903-401-25-48

e-mail: zakaz@itrostov.ru

www. itrostov. ru

Технические характеристики:

Три фазы, 2 полюса, 3000 об/мин

Тип	Мощность кВт. kW	Частота вращения об/мин r.p.m.	Cos.ф	Сила тока In 400V (A)	Ном. момент Ma/Mn	Пусковой ток I.A/I.N	Момент инерции Jx Kgm2	Тормозной момент MAX Nm.	Макс. кол-во пусков в час. ** C/h	A.V.400 Тормоз A.C. (mA)	A.V.230AC Тормоз D.C. (mA)	Вес кг.
SW90SA2	1,50	22778800	0,86	3,50	2,5	6,8	0,00189	20	4000	180	300	17
SW90SB2	1,84	22778800	0.86	4,30	2,5	6,8	0,00200	20	3500	180	300	18
SW90LA2	2,20	22880000	0,88	4,70	2,5	6,8	0,00232	20	3000	180	300	20
SW100LA2	3,00	22880000	0,88	6,50	2,9	8,0	0,00572	40	1200	250	350	25
SW112MB2	4,00	22882200	0,87	8,20	2,4	7,4	0,00720	80	900	500	550	45
SW132SA2	5,50	22888800	0,85	11,0	2,3	7,5	0,03100	150	500	800	600	78,5
SW132SB2	7,50	22888800	0,85	15,0	2,3	7,5	0,03320	150	500	800	600	84,5
SW132MA2*	9,20	22887700	0,88	18,0	2,3	7,5	0,03980	150	500	800	600	87
SW160MA2	11,00	22889900	0,88	20,8	3,0	9,0	0,06020	175	300	800	600	148
SW160MB2	15,00	22990000	0,87	29,0	3,0	8,0	0,06260	175	300	800	600	150
SW160LA2	18,50	2299000	0,90	33,0	3,0	8,0	0,08960	175	290	800	600	167

* Нестандартная мощность
** Указана максимальная частота включений за час при отсутствии нагрузки Zo с относительной продолжительностью включения I = 50 %. Данная величина показывает, сколько запусков в час без нагрузки выдерживает двигатель без превышения температурного предела для класса изоляции F.

Три фазы, 4 полюса, 1500 об/мин

Тип	Мощность кВт. kW	Частота вращения об/мин r.p.m.	Cos.ф	Сила тока In 400V (A)	Ном. момент Ma/Mn	Пусковой ток I.A/I.N	Момент инерции Jx Kgm2	Тормозной момент MAX Nm.	Макс. кол-во пусков в час. ** C/h	A.V.400 Тормоз A.C. (mA)	A.V.230AC Тормоз D.C. (mA)	Вес кг.
SW90SA4	1,10	1400	0,77	2,7	2,30	4,6	0,00284	20	10000	180	300	20
SW90LA4	1,50	1400	0,75	3,7	3.00	4,9	0,00305	20	10000	180	300	22
SW90LB4*	1,85	1400	0,77	4,3	3.00	4,6	0,00388	20	9000	180	300	24
SW90LC4*	2,20	1400	0,78	5,4	2.90	4,3	0,00430	20	8000	250	300	26
SW100eA4	2,20	1410	0,78	5,0	2,70	5.5	0,00572	40	7500	250	350	36.3
SW100LB4	3,00	1410	0,82	6,4	2,70	5,0	0,00612	40	7000	250	350	39.7
SW100LC4*	3,30	1410	0,80	7.5	2,60	4,7	0,00750	40	7000	250	350	41
SW112MB4	4,00	1430	0,85	8,2	2,70	5.8	0,01180	80	3300	500	550	47
SW132SB4	5,50	1440	0,81	11,3	2,60	5,8	0,03320	150	1200	800	600	84,5
SW132MA4	7,50	1430	0,85	14,6	2,30	5,8	0,03900	150	1000	800	600	94,5
SW132MB4*	9,00	1430	0,84	17,9	2,30	5,8	0,04620	150	900	80(5	600	100
SW160MB4	11,00	1460	0,80	22,0	2,80	5,9	0,06260	175	600	«300	600	148
SW160LA4	15,00	1460	0,82	29,0	2,30	5,9	0,08960	175	600	800	600	167
SW160LB4*	18,50	1450	0,83	37,0	2,20	5,8	0,09480	175	600	800	600	190

* Нестандартная мощность
** Указана максимальная частота включений за час при отсутствии нагрузки Zo с относительной продолжительностью включения I = 50 %. Данная величина показывает, сколько запусков в час без нагрузки выдерживает двигатель без превышения температурного предела для класса изоляции F.

Три фазы, 6 полюсов, 1000 об/мин

Тип	Мощность кВт. kW	Частота вращения об/мин r.p.m.	Cos.ф	Сила тока In 400V (A)	Ном. момент Ma/Mn	Пусковой ток I.A/I.N	Момент инерции Jx Kgm2	Тормозной момент MAX Nm.	Макс. кол-во пусков в час. ** C/h	A.V.400 Тормоз A.C. (mA)	A.V.230AC Тормоз D.C. (mA)	Вес кг.
SW90SA6	0,75	910	0,68	2,3	2,2	3,3	0,00356	20	18000	250	300	16
SW90LA6	1,10	910	0,68	3,3	2,3	3,7	0,00472	20	14000	250	300	19
SW100LA6	1,50	930	0,71	3.9	2,4	4,3	0,00874	40	9000	250	350	27
SW100LB6*	1,85	920	0,68	5,0	2,6	4,3	0,00996	40	8500	250	350	30
SW112MB6	2,20	940	0,78	5,2	2,3	5,3	0,01680	80	4500	500	550	47
SW132SB6	3,00	960	0,76	7,0	2,1	5,6	0,03100	150	3000	800	600	84,5
SW132MA6	4,00	960	0,76	9,1	2,7	5,6	0,04250	150	3000	800	600	94,5
SW132MB6	5,50	960	0,78	12	2,1	5,5	0,05150	150	2800	800	600	100
SW160MB6	7,50	950	0,79	18	2,1	5,6	0,09700	175	900	800	600	148
SW160LB6*	9,50	950	0,80	22	2,0	5,5	0,1230	175	900	800	600	170
SW160LB6	11,00	960	0,80	26	2,0	5,5	0,1433	175	900	800	600	175

* Нестандартная мощность
** Указана максимальная частота включений за час при отсутствии нагрузки Zo с относительной продолжительностью включения I = 50 %. Данная величина показывает, сколько запусков в час без нагрузки выдерживает двигатель без превышения температурного предела для класса изоляции F.

Три фазы, 8 полюсов, 750 об/мин

Тип	Мощность кВт. kW	Частота вращения об/мин r.p.m.	Cos.ф	Сила тока In 400V (A)	Ном. момент Ma/Mn	Пусковой ток I.A/I.N	Момент инерции Jx Kgm2	Тормозной момент MAX Nm.	Макс. кол-во пусков в час. ** C/h	A.V.400 Тормоз A.C. (mA)	A.V.230AC Тормоз D.C. (mA)	Вес кг.
SW90SA8	0,37	690	0,56	1,6	2,2	2,8	0,00356	20	20000	250	300	16
SW90LA8	0,55	690	0,57	2,3	2,2	2,9	0,00472	20	18000	250	300	19
SW100LA8	0,75	700	0,59	2,8	2,3	3,2	0,00874	40	12000	250	350	27
SW100LB8	1,10	700	0,60	3,6	2,1	3,5	0,00996	40	10000	250	350	30
SW112MB8	1,50	710	0,65	4,5	1,9	4,0	0,01680	80	5000	500	550	46
SW132SB8	2,20	715	0,72	5,3	1,7	4,8	0,03100	150	3200	800	600	85
SW132MA8	3,00	720	0,69	8,5	1,8	4,8	0,04250	150	3000	800	600	93,5
SW160MA8	4,00	710	0,71	11	2,0	5,0	0,09500	175	1200	800	600	135
SW160MB8	5,50	710	0,73	13	2,0	5,0	0,12300	175	1100	800	600	150
SW160LA8	7,50	710	0,71	18	2,2	5,0	0,11800	175	1000	800	600	175

** Указана максимальная частота включений за час при отсутствии нагрузки Zo с относительной продолжительностью включения I = 50 %. Данная величина показывает, сколько запусков в час без нагрузки выдерживает двигатель без превышения температурного предела для класса изоляции F.

г.Ростов-на-Дону:

ул. Магнитогорская 1Г, к. 20

Т.к. (863) 221-25-48
Т.моб.: +7-903-401-25-48

e-mail: zakaz@itrostov.ru

www. itrostov. ru

Габаритные и присоединительные размеры:

IM:B3

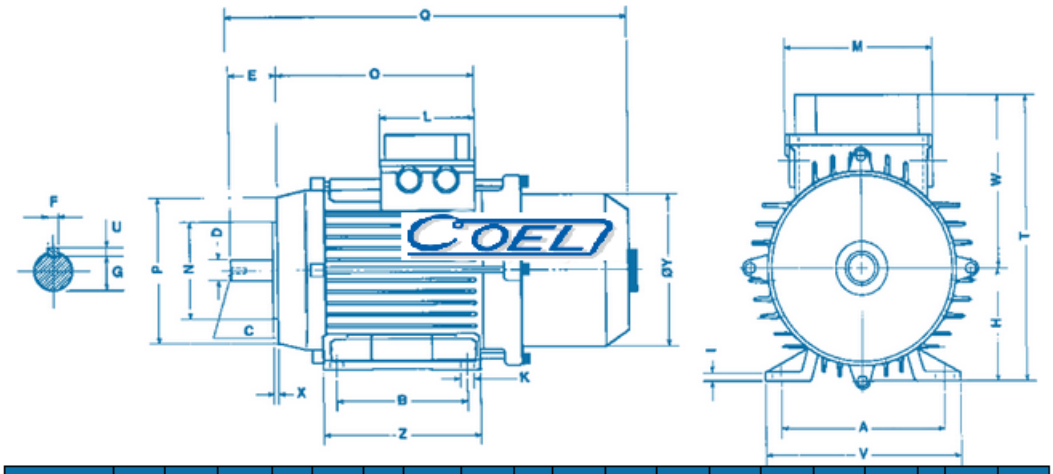

Type	A	B	C	D	E	F	G	H	K	L	M	Q	T	O	W	Y	U	V	Z
SW90 S	140	100	M8	24	50	8	20	90	9	98	99	330	218	174	128	179	7	176	128
SW90 L	140	125	M8	24	50	8	20	90	9	98	99	355	218	196	128	179	7	176	151
SW100	160	140	M8	28	60	8	24	100	9	98	99	400	241	218	141	179	7	196	166
SW112	190	140	M8	28	60	8	24	112	12	98	99	520	263	226	151	220	7	230	166
SW132 S	216	140	M10	38	80	10	33,5	132	12	120	110	612	329	257	197	255	8	262	166
SW132 M	216	178	M10	38	80	10	33,5	132	12	120	110	650	329	297	197	255	8	262	205
SW160 M	254	210	M12	42	110	12	37,5	160	14	180	140	700	386	331	226	314	8	306	240
SW160 L	254	254	M12	42	110	12	37,5	160	14	180	140	740	386	371	226	314	8	306	284

IM:B5

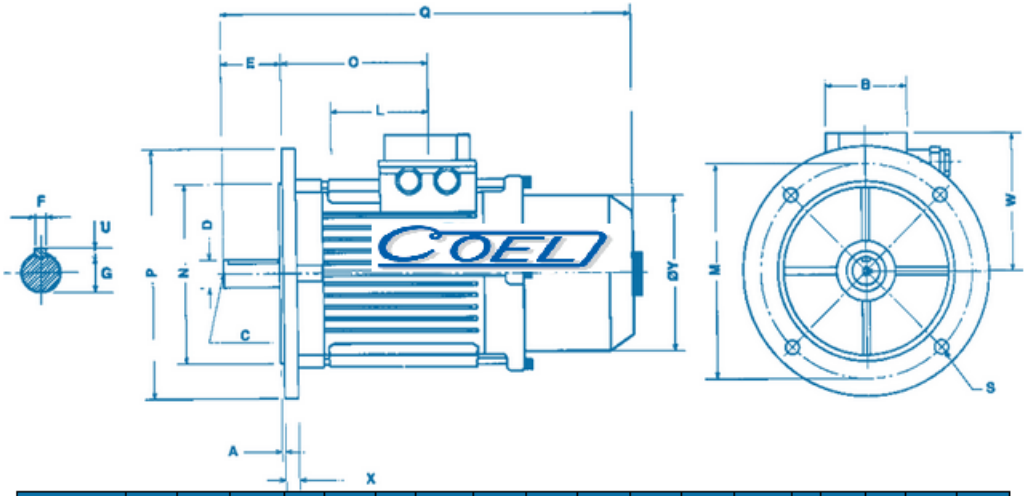

Type	N	B	C	D	E	F	G	P	L	M	O	Q	S	U	A	X	W	Y
SW90 S	130	99	M8	24	50	8	20	200	98	165	182	330	11,5	7	3,5	12	128	179
SW90 L	130	99	M8	24	50	8	20	200	98	165	207	355	11,5	7	3,5	12	128	179
SW100	180	99	M8	28	60	8	24	250	98	215	218	400	14	7	3,5	14	141	179
SW112	180	99	M8	28	60	8	24	250	98	215	229	520	14	7	3,5	14	151	222
SW132 S	230	110	M10	38	80	10	33,5	300	120	265	260	612	14	8	3,5	14	197	255
SW132 M	230	110	M10	38	80	10	33,5	300	120	265	300	650	14	8	3,5	14	197	255
SW160 M	250	140	M12	42	110	12	37,5	350	140	300	330	700	18	8	4	16	250	314
SW160 L	250	140	M12	42	110	12	37,5	350	140	300	300	740	18	8	4	16	250	314

г.Ростов-на-Дону:

ул. Магнитогорская 1Г, к. 20

Т.к. (863) 221-25-48
Т.моб.: +7-903-401-25-48

e-mail: zakaz@itrostov.ru

www. itrostov. ru

IM:B14

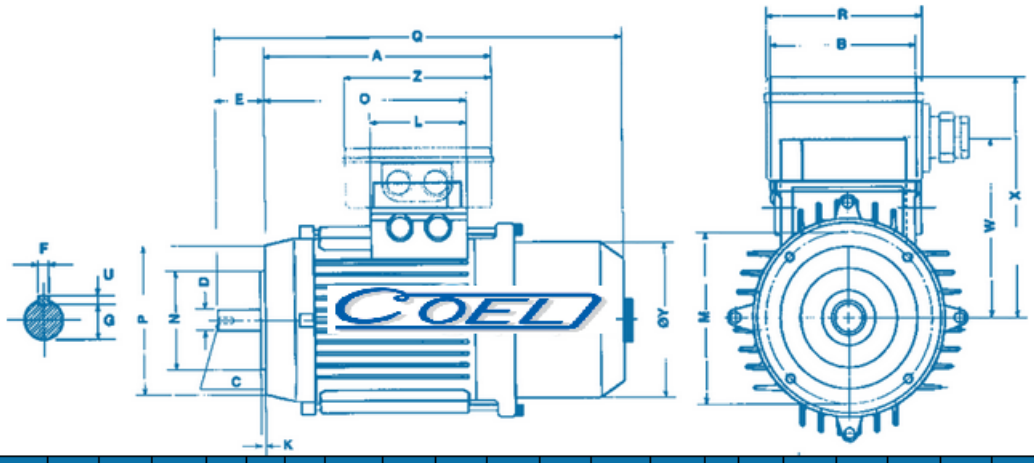

Type	N	B	C	D	E	I	G	P	L	M	O	Q	S	U	X	W	Y	T	R	V	K
SW90 S	95	99	M8	24	50	8	20	140	98	115	171	330	M8	7	3,5	128	174	202	160	107	131
SW90 L	95	99	M8	24	50	8	20	140	98	115	196	355	M8	7	3,5	128	174	227	160	107	131
SW100	110	99	M8	28	60	8	24	160	98	130	218	400	M8	7	3,5	141	180	249	160	107	141
SW112	110	99	M8	28	60	8	24	160	98	130	226	520	M8	7	3,5	151	222	257	160	107	151
SW132 S	130	110	M10	38	80	10	33,5	200	120	165	260	612	M10	8	3,5	197	263	—	—	—	—
SW132 M	130	110	M10	38	80	10	33,5	200	120	165	300	650	M10	8	3,5	197	263	—	—	—	—

Схемы подключения:

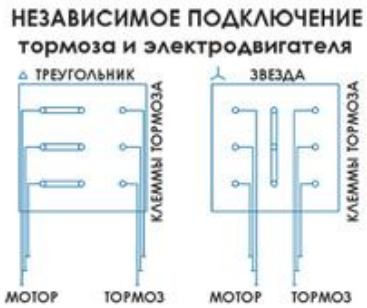

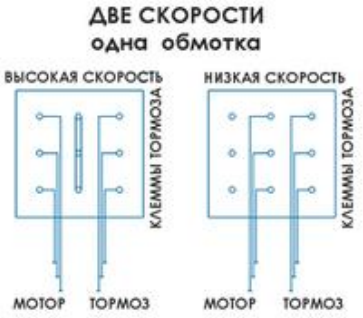

г.Ростов-на-Дону:

ул. Магнитогорская 1Г, к. 20

Т.к. (863) 221-25-48
Т.моб.: +7-903-401-25-48

e-mail: zakaz@itrostov.ru

www. itrostov. ru

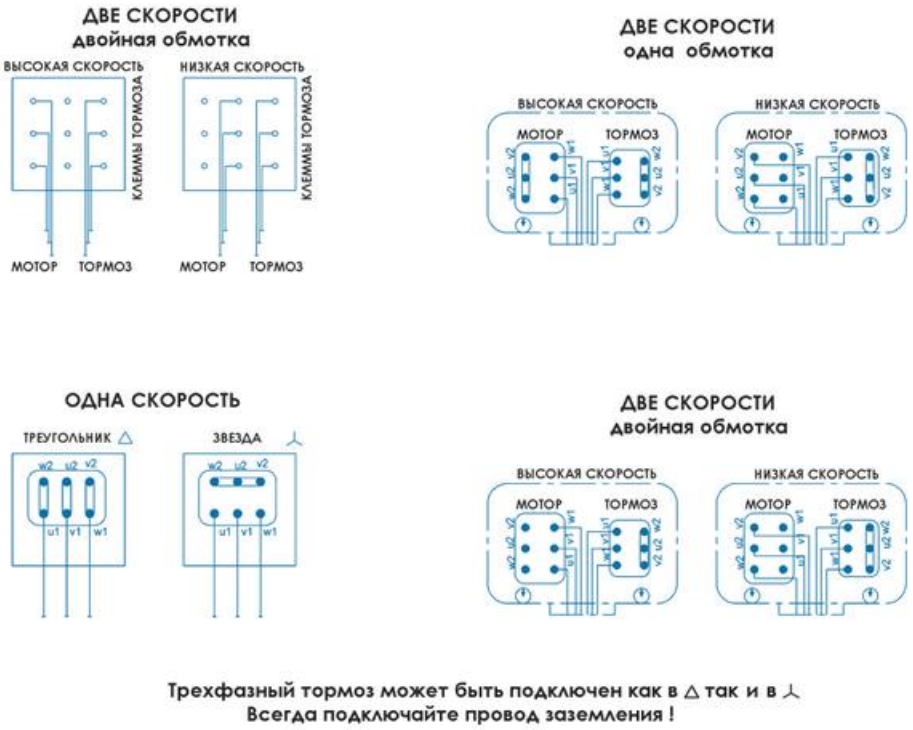

Электродвигатель с тормозом COEL FM

Имеет внешнюю вентиляцию и полностью закрытый корпус. Изготавливается в габаритах с 225 до 315. Все основные компоненты корпуса выполнены из чугуна. Электромагнитный тормоз электродвигателя DC сконструирован с расчетом на постоянную и длительную эксплуатацию. Тип устанавливаемого тормоза может быть изменен по запросу.

Особенности:
- Тормозной диск без осевого перемещения вала
- Работа тормоза с очень низкими показателями шума и силы тока
- Компактные размеры
- Тормоз постоянного тока в стандартной комплектации
- Двигатели с креплением на лапы (B3)
- Двигатели с креплением на лапы (B3) с боковой клеммной коробкой
- Двигатели с лапами и фланцем (B35)
- Двигатели с фланцем (B5)
- Двухсторонние валы
- Валы специального исполнения
- Специальные двигатели
- Специальные обмотки
- Вспомогательная принудительная вентиляция
- Класс изоляции H
-- Защита IP выше, чем серийная
- Специальная окраска
- Термическая защита
- Антиконденсатные резисторы
- Равномерная балансировка ротора по типу R или S
- Двигатели с энкодером
- Рукоятка для ручной разблокировки тормоза

г.Ростов-на-Дону:

ул. Магнитогорская 1Г, к. 20

Т.к. (863) 221-25-48
Т.моб.: +7-903-401-25-48

e-mail: zakaz@itrostov.ru

www. itrostov. ru

Технические характеристики:

Три фазы, 2 полюса, 3000 об/мин

Тип	Мощность кВт. kW	Частота вращения об/мин r.p.m.	Сила тока In 400V (A)	Cos.ф	n%	Ном. момент Ma/Mn	Пусковой ток I.A/I.N	Момент инерции J	Вес кг.	Тормозной момент MAX Nm.	W brake
FM225M2	45	2950	81	0,88	91,5	3,3	7,5	0,21	285	700	180
FM250M2	55	2950	95	0,9	92,5	3,3	7	0,34	360	700	180
FM280S2	75	2250	129	0,9	93,5	2,2	6,8	0,62	530	700	180
FM280M2	90	2260	155	0,89	94	2,4	7,5	0,72	570	700	180
FM315S2	110	2250	186	0,91	94	2,5	7	1,2	760	1600	325
FM315M2	132	2260	224	0,9	94,5	2,5	7,5	1,35	810	1600	325
FM315MA2	160	2275	280	0,88	94,5	3	8	2,1	1000	1600	325
FM315MB2	200	2280	335	0,9	95,5	3	8,5	2,55	1120	1600	325

Три фазы, 4 полюса, 1500 об/мин

Тип	Мощность кВт. kW	Частота вращения об/мин r.p.m.	Сила тока In 400V (A)	Cos.ф	n%	Ном. момент Ma/Mn	Пусковой ток I.A/I.N	Момент инерции J	Вес кг.	Тормозной момент MAX Nm.	W brake
FM225S4	37	1465	70	0,84	91	3,8	7	0,35	280	700	180
FM225M4	45	1465	83	0,85	92	3,8	7	0,42	315	700	180
FM250M4	555	1470	102	0,85	92	3,3	7	0,64	370	700	180
FM280S4	75	1475	135	0,86	93,5	2,4	7	1,2	550	700	180
FM280M4	90	1477	162	0,86	93,5	2,4	7	1,35	590	700	180
FM315S4	110	1480	196	0,86	94	2,8	8	2,35	790	1600	325
FM315M4	132	1480	230	0,88	94	2,8	8	2,7	860	1600	325
FM315MA4	160	1480	275	0,89	94,5	2,3	6,8	3,6	980	1600	325
FM315MB4	200	1488	345	0,88	94,5	2,6	7,5	4,4	1100	1600	325

Три фазы, 6 полюсов, 1000 об/мин

Тип	Мощность кВт. kW	Частота вращения об/мин r.p.m.	Сила тока In 400V (A)	Cos.ф	n%	Ном. момент Ma/Mn	Пусковой ток I.A/I.N	Момент инерции J	Вес кг.	Тормозной момент MAX Nm.	W brake
FM225S6	26	997	50	0,84	89	3,3	6,3	0,47	260	700	180
FM225M6	30	990	56	0,86	90	3,5	7	0,54	280	700	180
FM250M6	37	995	67	0,87	91	3,5	7	1	360	700	180
FM280S6	45	990	82	0,87	91,5	2,8	6,5	1,8	540	700	180
FM280M6	555	990	98	0,88	92	3	7	2,05	580	700	180
FM315S6	75	995	132	0,88	93	3,5	8,5	3,6	780	1600	325
FM315M6	90	995	157	0,88	94	3,3	7,5	4,1	850	1600	325
FM315MA6	110	995	199	0,86	93	3,5	8	5,5	970	1600	325
FM315MB6	132	998	230	0,88	94	3,5	8,5	6,7	1090	1600	325

Три фазы, 8 полюсов, 750 об/мин

Тип	Мощность кВт. kW	Частота вращения об/мин r.p.m.	Сила тока In 400V (A)	Cos.ф	n%	Ном. момент Ma/Mn	Пусковой ток I.A/I.N	Момент инерции J	Вес кг.	Тормозной момент MAX Nm.	W brake
FM225S8	18,5	770	39,5	0,76	89	3,3	5,5	0,47	260	700	180
FM225M8	22	770	47	0,76	89	3	5,3	0,54	280	700	180
FM250M8	30	773	62	0,78	90	3,5	6	1	360	700	180
FM280S8	37	773	74	0,79	91	2,6	5,8	1,8	540	700	180
FM280M8	45	773	90	0,79	91,5	2,8	6	2,05	580	700	180
FM315S8	555	775	108	0,8	92	2,8	6	3,6	780	1600	325
FM315M8	75	775	149	0,79	92	2,8	6,3	4,1	850	1600	325
FM315MA8	90	773	181	0,78	92	2,8	6,3	5,5	970	1600	325
FM315MB8	110	773	223	0,77	92,5	3	6,8	6,7	1090	1600	325

Габаритные и присоединительные размеры:

IM:B3

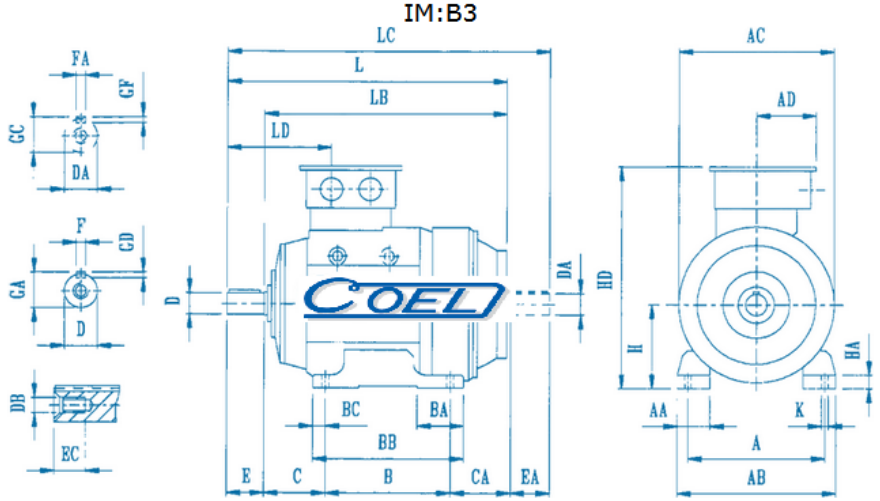

Type	A	B	D	CA				D		DA		DB	E		EA		EC	F		FA		GA	
				1	2	3	4	1	2	1	2		1	2	1	2		1	2	1	2	1	2
FM225S	356	286	149	240	240			55	60	42	55	M16	110	140	110	110	35	16	18	12	16	59	64
FM225MA	356	311	149	215	215			55	60	42	55	M16	110	140	110	110	35	16	18	12	16	59	64
FM225MB	406	349	168	201	201			60	65	42	60	M16	140	140	110	140	35	18	18	12	18	64	69
FM280S	457	368	190	242	267			65	75	48	65	M16	140	140	110	140	35	18	20	14	18	69	79,5
FM280M	457	419	190	191	216			65	75	48	65	M16	140	140	110	140	35	18	20	14	18	69	79,5
FM315S	508	406	216	303	343			65	80	55	80	M16	140	170	110	170	35	18	22	16	22	69	85
FM315M	508	457	216	252	292			65	80	55	80	M16	140	170	110	170	35	18	22	16	22	69	85
FM315MA	508	457	216	372		417	372	65	80	55	80	M16	140	170	110	170	35	18	22	16	22	69	85
FM315MB	508	457	216	372		417	372	65	80	55	80	M16	140	170	110	170	35	18	22	16	22	69	85

г.Ростов-на-Дону:

ул. Магнитогорская 1Г, к. 20

Т.к. (863) 221-25-48
Т.моб.: +7-903-401-25-48

e-mail: zakaz@itrostov.ru

www. itrostov. ru

Type	AC	AD	HB	HD	L				LB				LC				LD			
					1	2	3	4	1	2	3	4	1	2	3	4	1	2	3	4
FM225S	425	105	355	580	780	810			1000	1030			895	925			275	305		
FM225M	425	105	355	580	780	810			1030	1030			895	925			275	305		
FM250M	475	105	375	625	855	855			1075	1075			968	998			316	316		
FM280S	520	200	460	740	935	960			1175	1175			1050	1105			348	348		
FM280M	520	200	460	740	935	960			1175	1175			1050	1105			348	348		
FM315S	580	200	485	800	1060	1130			1385	1385			1175	1305			363	393		
FM315M	580	200	485	800	1060	1130			1385	1385			1175	1305			363	393		
FM315MA FM315MB	645	200	525	840	1160		1235	1190	1485		1065	-----	1020	1295	-----	1430	1385	332	362	362

1) Размеры для 2-х полюсов
2) Размеры для 4,6,8 полюсов
3) Размеры для 4-х полюсов
4) Размеры для 6,8 полюсов

IM:B5

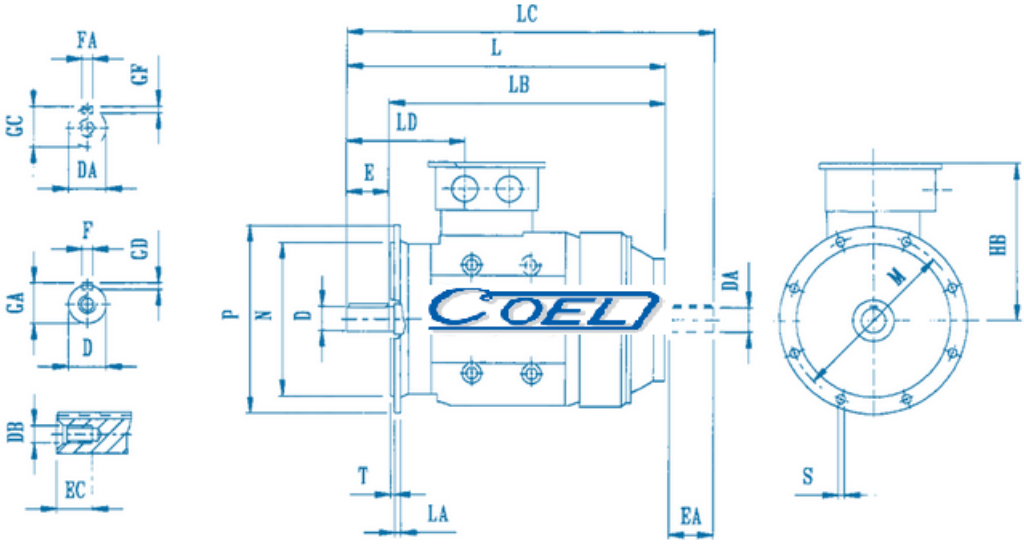

Type	GC		GD		GF		H	K	LA	M	N	P	S	T	AA	AB	BA	BB	BC	HA
	1	2	1	2	1	2		1												
FM225S	45	59	10	11	8	10	225	18	16	400	350	450	18	5	95	430	110	385	35	35
FM225M	45	59	10	11	8	10	225	18	16	400	350	450	18	5	95	430	110	385	35	35
FM250M	45	64	11	11	8	11	250	22	18	500	450	550	18	5	100	480	115	430	39	38
FM280S	51,5	69	11	12	9	11	280	22	18	500	450	550	18	5	110	530	155	505	42,5	45
FM280M	51,5	69	11	12	9	11	280	22	18	500	450	550	18	5	110	530	155	505	42,5	45
FM315S	59	85	11	14	10	14	315	27	22	600	550	660	22	6	120	590	180	550	46,5	48
FM315M	59	85	11	14	10	14	315	27	22	600	550	660	22	6	120	590	180	550	46,5	48
FM315MA FM315MB	59	85	11	14	10	14	315	27	22	600	550	660	22	6	120	620	180	550	46,5	48

г.Ростов-на-Дону:

ул. Магнитогорская 1Г, к. 20

Т.к. (863) 221-25-48
Т.моб.: +7-903-401-25-48

e-mail: zakaz@itrostov.ru

www. itrostov. ru

Схемы подключения:

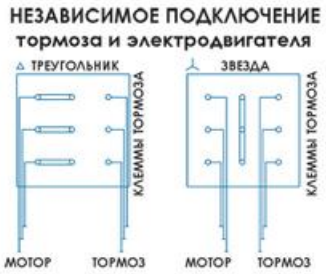

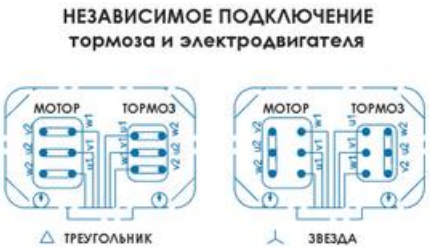

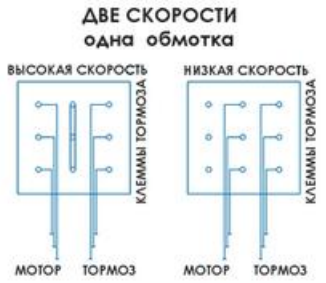

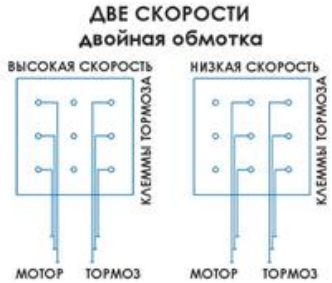

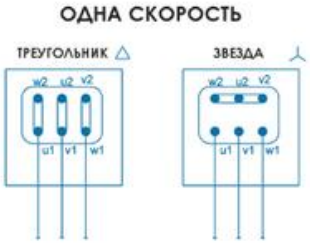

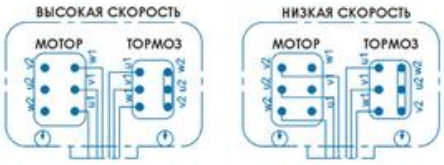

Трехфазный тормоз может быть подключен как в △ так и в ⅄
Всегда подключайте провод заземления !