г.Ростов-на-Дону:

ул. Магнитогорская 1Г, к. 20

Т.к. (863) 221-25-48
Т.моб.: +7-903-401-25-48

e-mail: zakaz@itrostov.ru

www. itrostov. ru

ИВН, ИВН-2К, ИВН-24 Источники высокого напряжения.

Назначение
Предназначен для искрового розжига газовых запальных горелок и котельных агрегатов и служит для воспламенения топлива между электродом и корпусом установки.
Используется в схемах автоматического розжига котлов, блочных горелок, тепловентиляторов.
Тип **ИВН, ИВН-24** представляет собой модификацию с одним высоковольтным выходом.
Тип **ИВН-24Т** представляет собой модификацию с одним высоковольтным выходом. Для повышения электробезопасности и используется дополнительная защита в виде коробки.
Тип **ИВН-2К** представляет собой модификацию с двумя высоковольтными выходами.

- Небольшой вес;
- Малые габариты;
- Отсутствие сетевых наводок;
- Имеют модификацию на питание 24 вольта;
- Используют электронную схему преобразования частоты с 50/60 Гц до 20кГц. Увеличение частоты дает возможность уменьшить магнитное поле в катушке высокого напряжения и передать то же количество энергии, что и в индукционных трансформаторах.

Рекомендуется для применения на запально-защитных устройствах длиной до 1000мм.

Основные технические характеристики

Тип	ИВН	ИВН-2К	ИВН-24		ИВН-24Т
Первичное напряжение, В/Гц	220 / 50		= 24		
Выходное напряжение, кВ	15	2х7,5	15		15
Потребляемая мощность, ВА	30		60		
Номинальный вторичный ток (в режиме короткого замыкания), мА	20		25		
Относительная продолжительность включения (ПВ), %	33				
Температура окружающей среды, °С	от -40 до +60		от -55 до +60		
Длина поставляемого кабеля питания, м	0,75		0,75		клеммы
Степень защиты, (код IP)	IP54				
Расстояние между электродами, мм	5		3-5		
Масса, не более кг	0,5		1		1,5

г.Ростов-на-Дону:

ул. Магнитогорская 1Г, к. 20

Т.к. (863) 221-25-48
Т.моб.: +7-903-401-25-48

e-mail: zakaz@itrostov.ru

www. itrostov. ru
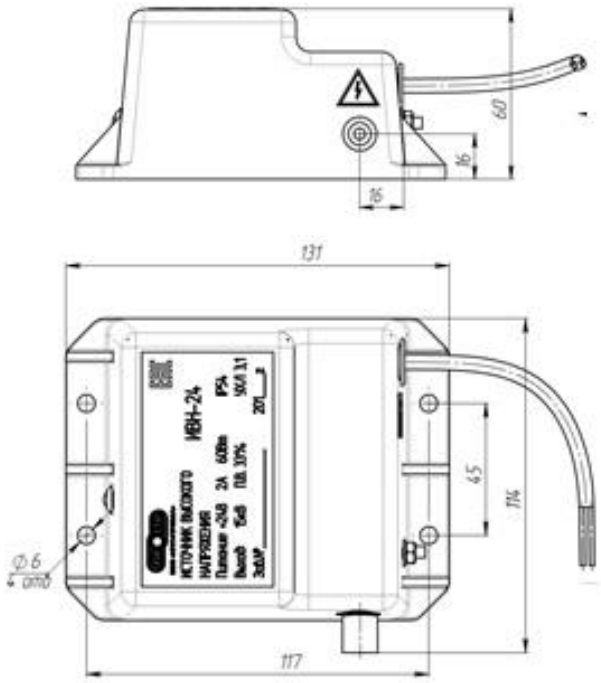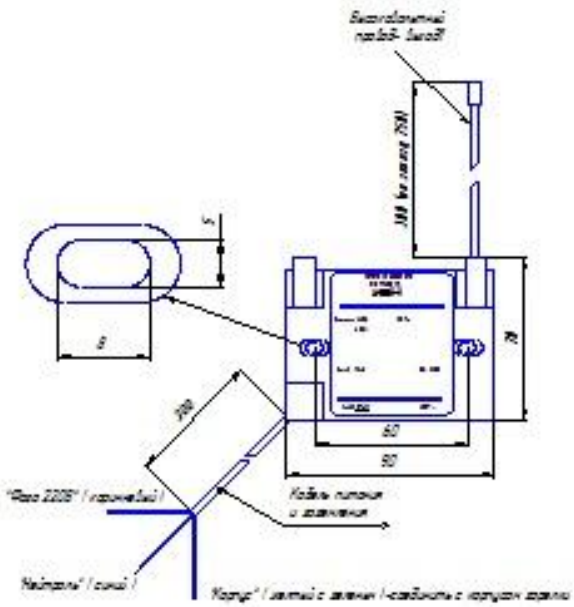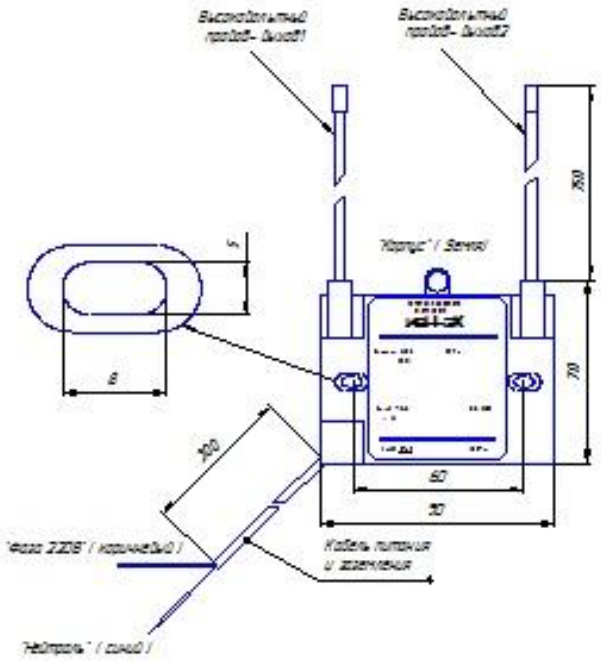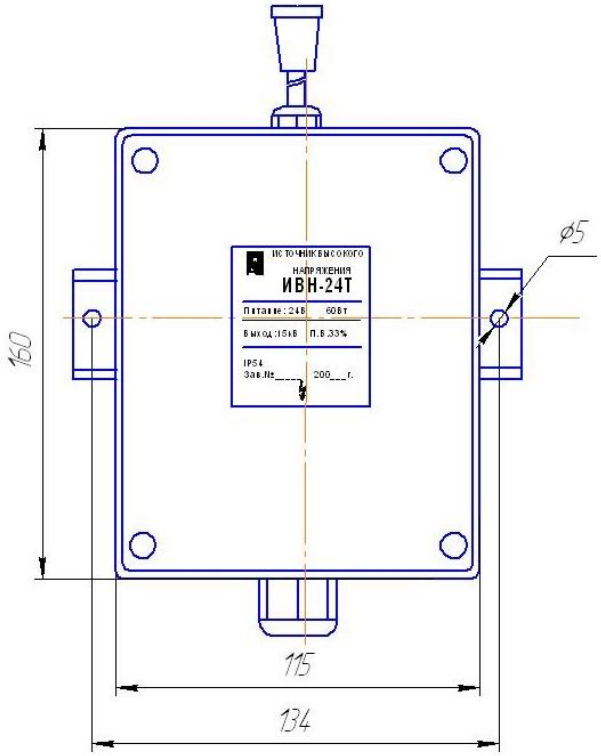
Габаритные и установочные размеры