г.Ростов-на-Дону:

ул. Магнитогорская 1Г, к. 20

Т.к. (863) 221-25-48
Т.моб.: +7-903-401-25-48

e-mail: zakaz@itrostov.ru

www. itrostov. ru

Адаптер АДР260.

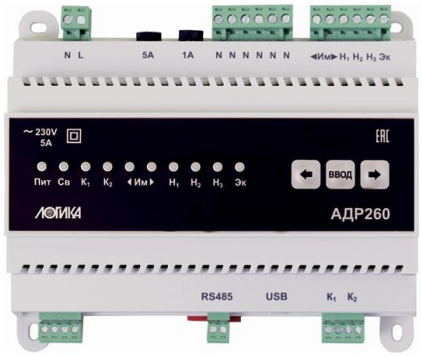

Адаптер АДР260 служит для управления электрифицированными исполнительными механизмами в системах (контурах) регулирования теплоснабжения и горячего водоснабжения.

Характеристики:

Адаптер применяется совместно с тепловычислителем СПТ963, который может обслуживать до четырех контуров регулирования теплоснабжения или горячего водоснабжения. К одному тепловычислителю могут быть подключены от одного до четырех адаптеров по последовательному интерфейсу связи с адаптерами (RS485). Адрес адаптера и скорость обмена по интерфейсу RS485 устанавливаются при работе в тестовом режиме с использованием выведенных на лицевую панель индикаторов состояния и кнопок управления.

Адаптер по командам тепловычислителя осуществляет коммутацию на заданное время цепей управления двигателем исполнительного механизма регулятора расхода; включает и поддерживает во включенном состоянии насосы в контуре теплоснабжения (в т.ч. в трубопроводе подпитки) или горячего водоснабжения; выключает насосы, передает информацию о состоянии насосов на тепловычислитель.

Адаптер самостоятельно отключает контролируемые им насосы и электромагнитный клапан сброса давления при срабатывании реле «сухой код».

Адаптер может работать также в режиме ручного управления исполнительными механизмами. Адаптер снабжен:
• двумя твердотельными реле, коммутирующими 230 В напряжения переменного тока (максимальный переключаемый ток одного реле 0,5 А), обеспечивающими включение и выключение питания и поворот исполнительного механизма трехходового клапана регулировки расхода (в каждый момент времени включено не более одного реле);
• четырьмя электромагнитными реле, коммутирующими 230 В напряжения переменного тока (максимальный переключаемый ток одного реле 2 А), обеспечивающими включение и выключение питания циркуляционных насосов (в каждый момент времени может быть включено не более двух реле данного типа, как правило, одно реле);
• двумя дискретными входами, гальванически отделенными от процессора адаптера и воспринимающими сигналы типа «сухой контакт».

Источником напряжения постоянного тока в цепях датчиков типа «сухой контакт» является адаптер, обеспечивающий напряжение постоянного тока 5 В. Один из дискретных входов служит для принятия сигнала «сухой ход», другой – для принятия сигнала «авария насоса».

Конструкция адаптера позволяет производить его монтаж либо на вертикальную плоскость, либо на DIN-рейку.

Эксплуатационные показатели
Габаритные размеры: 153 х 135 х 58 мм.
Масса: не более 0,5 кг.
Электропитание: (230 $^{+33}_{-44}$) В, 50 Гц.
Потребляемая мощность: не более 15 Вт.
Пусковой ток: не более 5 А.
Коммутируемое напряжение переменного тока: 230 В.
Коммутируемая мощность: не более 1,5 кВА.
Степень защиты от воды и пыли: IP20.

г.Ростов-на-Дону:

ул. Магнитогорская 1Г, к. 20

Т.к. (863) 221-25-48
Т.моб.: +7-903-401-25-48

e-mail: zakaz@itrostov.ru

www. itrostov. ru

Условия эксплуатации:

- температура окружающего воздуха: от минус 10 до плюс 50 °С.
- относительная влажность: 95% при 35 °С и более низких температурах.
- атмосферное давление: от 84 до 106,7 кПа.
- синусоидальная вибрация: амплитуда 0,35 мм, частота от 5 до 35 Гц.

Адаптер предназначен для установки в закрытых монтажных шкафах, имеющих степень защиты не менее IP54.

Условия транспортирования и хранения

Транспортирование адаптеров в транспортной таре допускается проводить любым транспортным средством, обеспечивающим защиту от атмосферных осадков и брызг воды. Допускается транспортировка адаптеров в отапливаемых герметизированных отсеках самолетов.

Условия транспортирования:

• температура окружающего воздуха – от минус 25 до 55 °С;
• относительная влажность – не более 95 % при температуре 35 °С;
• атмосферное давление – от 84 до 106,7 кПа;
• удары (транспортная тряска) с ускорением до 98 м/с2 и частотой до 2 Гц.

Условия хранения адаптеров в транспортной таре соответствуют условиям транспортирования в части воздействия климатических факторов внешней среды.

Реализация и утилизация

Реализация адаптера АДР260 допускается всеми участниками рынка при выполнении условий транспортирования и хранения. В соответствии с Федеральным классификационным каталогом отходов (ФККО), компоненты адаптера относятся к отходам IV класса опасности (малоопасным) и должны утилизироваться лицензированными организациями.

Средняя наработка до отказа: 85000 ч.
Средний срок службы: 15 лет.
Гарантийный срок: 5 лет с даты изготовления.

Подключение внешних цепей:

АДР260			Внешняя цепь
Разъем X6			
Обозн.	Назв.	Конт.	
K1	+ 5 В	1	
	GND	2	
K2	+ 5 В	3	
	GND	4	
Разъем X5			
Обозн.	Назв.	Конт.	
USB[1]	+ 5 В	1	ПК
	D-	2	
	D+	3	
	NC	4	
	GND	5	
Разъем X4			
Обозн.	Назв.	Конт.	
RS485	A	1	RS485
	B	2	
Разъем X3			
Обозн.	Назв.	Конт.	
-	Эк	1	
	H3	2	
	H2	3	
	H1	4	
	◄ИМ	5	
	ИМ►	6	
Разъем X2			
Обозн.	Назв.	Конт.	
-	N	1	
	N	2	
	N	3	
	N	4	
	N	5	
	N	6	
Разъем X1			
-	L	1	~230 В, 50 Гц
	N	2	

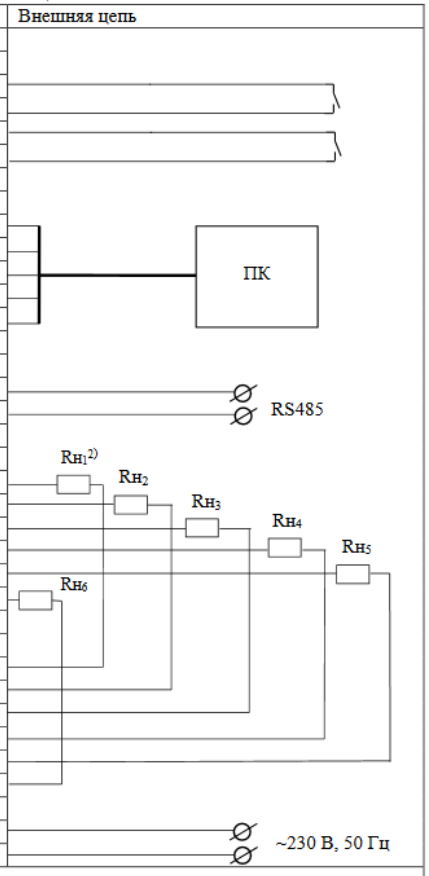

Примечания.
[1] – разъем USB mini BF;
[2] $R_{н1}$ ... $R_{н6}$ – коммутируемые нагрузки в цепях управления соответственно: клапаном сброса давления, насосом подпитки, вторым насосом, первым насосом, уменьшением и увеличением расхода.