г.Ростов-на-Дону:

ул. Магнитогорская 1Г, к. 20

Т.к. (863) 221-25-48
Т.моб.: +7-903-401-25-48

e-mail: zakaz@itrostov.ru

www. itrostov. ru

БП30А, БП30А-С, БП60А, БП60А-С Компактные блоки питания для шкафов автоматики.

Блоки питания **ОВЕН БП30А, БП30А-С, БП60А и БП60А-С предназначены** для питания стабилизированным напряжением 12 или 24 В приборов и датчиков. Рекомендуются к применению в шкафах автоматики, где требуется компактное по ширине решение: ширина корпуса **БП30А, БП30А-С** – 22 мм, **БП60А, БП60А-С** – 35 мм.

Особенности и преимущества:

- Удобный монтаж в шкаф автоматики: съемные клеммники, компактный корпус (ширина 22 и 35 мм).
- Возможность параллельного подключения двух блоков питания (для резервирования) без дополнительных устройств.
- Исполнения для обычного (-20…+50 ºС) и расширенного (-40…+70 ºС) климатических диапазонов.
- Регулировка выходного напряжения: ±8 %.
- Минимальный уровень пульсаций (менее 0,5 %).
- Гарантированная защита блока питания и нагрузки: от КЗ, перегрева, перегрузки, ограничение выходного тока при пуске.

Примеры применения:

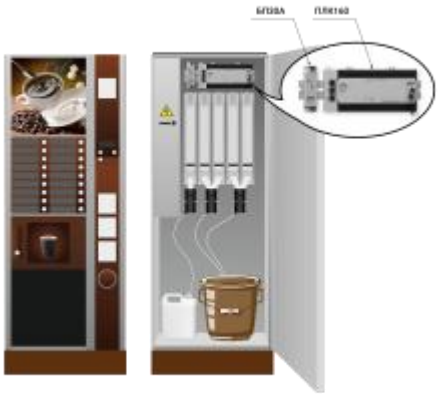

Установка компактного блока питания в готовые решения, например, вендинговое оборудование, торговые автоматы и т.п.

Размещение в шкафу управления обычных и компактных блоков питания. Для сравнения: в стандартный шкаф шириной 300 мм помещается максимум 5 блоков питания БП30Б или 13 компактных БП30А

г.Ростов-на-Дону:

ул. Магнитогорская 1Г, к. 20

Т.к. (863) 221-25-48
Т.моб.: +7-903-401-25-48

e-mail: zakaz@itrostov.ru

www. itrostov. ru

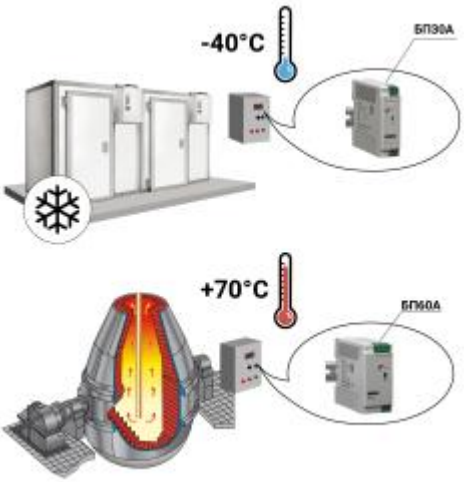

Использование в шкафах автоматики в условиях с расширенным диапазоном температур: от -40 до +70 ºС

Технические характеристики:

Наименование	Значение							
	БП30А-12	**БП30А-24**	**БП30А-12С**	**БП30А-24С**	**БП60А-12**	**БП60А-24**	**БП60А-12С**	**БП60А-24С**
Выходные параметры								
Номинальное напряжение	12 В	24 В	12 В	24 В	12 В	24 В	12 В	24 В
Номинальный ток	2,5 А	1,25 А	2,5 А	1,25 А	5 А	2,5 А	5 А	2,5 А
Номинальная мощность	30 Вт				60 Вт			
Подстройка выходного напряжения	±8 %							
Допустимое отклонение напряжения, в том числе:	2 %							
• нестабильность выходного напряжения от входного напряжения	±0,5 %							
• нестабильность выходного напряжения от выходного тока	±0,5 %							
• коэффициент температурной нестабильности	±0,015 %/°С							
Размах напряжения шума и пульсаций (межпиковое), не более:								
• типовое значение	50 мВ			30 мВ	60 мВ		30 мВ	60 мВ
• максимальное значение	120 мВ			60 мВ	120 мВ		60 мВ	120 мВ
Входные параметры								
Напряжение питания переменного тока	85…264 В (номинальные значения – 120 и 230 В)							
Частота переменного тока	45…65 Гц							
Напряжение питания постоянного тока	110…370 В							
Номинальный ток потребления, не более	0,5 А				1 А			
Пусковой ток, не более	25 А				30 А			
КПД при номинальной нагрузке, не менее*	80 %	85 %	80 %	85 %	83 %	85 %	83 %	85 %
Защиты								
Тип защиты от перегрузки – ограничение выходного тока: порог ограничения выходного тока	104…116 % от Iном							
Тип защиты от перенапряжения – ограничение выходного напряжения: порог ограничения выходного напряжения	150 % от Uном							
Безопасность и ЭМС								
Устойчивость к механическим воздействиям по ГОСТ Р 52931-2008	N2							
Устойчивость к электромагнитным воздействиям по ГОСТ 32132.3-2013	Критерий качества А							
Уровень электромагнитной эмиссии по	Класс Б							

г.Ростов-на-Дону:

ул. Магнитогорская 1Г, к. 20

Т.к. (863) 221-25-48
Т.моб.: +7-903-401-25-48

e-mail: zakaz@itrostov.ru

www. itrostov. ru

порту питания по ГОСТ 30804.6.3				
Степень защиты по ГОСТ 14254-2015	IP20			
Класс защиты от поражения электрическим током по ГОСТ 12.2.007.0	II			
Изоляция по ГОСТ 12.2.091-2012	Усиленная			
Категория перенапряжения по ГОСТ Р 50571.19-2000	II			
Степень загрязнения по ГОСТ Р 50030.1-2000	2			
Электрическая прочность изоляции:				
• вход-выход, вход-корпус	3000 В			
• выход-корпус	1500 В			
Сопротивление изоляции (вход-выход-корпус) при 500 В	20 МОм		10 МОм	
Окружающая среда				
Рабочий диапазон температур окружающей среды	-20…+50 °С	-40…+70 °С	-20…+50 °С	-40…+70 °С
Температура хранения и транспортирования	-50…+80 °С			
Прочее				
Срок эксплуатации	10 лет			
Срок гарантийного обслуживания	2 года			
Средняя наработка на отказ	50 000 ч			
Масса, не более	0,3 кг			
Возможность последовательного соединения	Есть			
Возможность параллельного соединения	Есть			
Тип автоматического выключателя	6 А, тип С или 10 А, тип В			
* При номинальных значениях входного напряжения в нормальных условиях.				

Функциональные возможности:

- **Защита от перегрева (диапазон рабочих температур)**

Применение блоков питания БП30А, БП30А-С и БП60А, БП60А-С допускается только при температурах окружающей среды, выделенных на графике затемнением.

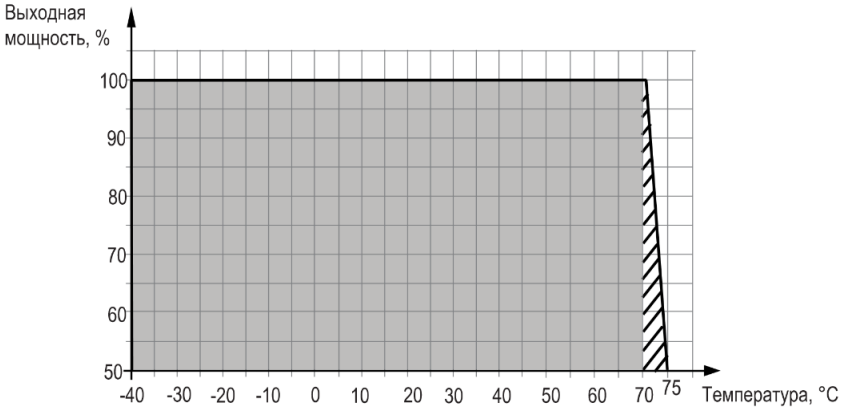

График зависимости выходной мощности блока питания от температуры окружающей среды БП30А- хС и БП60А-хС

г.Ростов-на-Дону:

ул. Магнитогорская 1Г, к. 20

Т.к. (863) 221-25-48
Т.моб.: +7-903-401-25-48

e-mail: zakaz@itrostov.ru

www. itrostov. ru

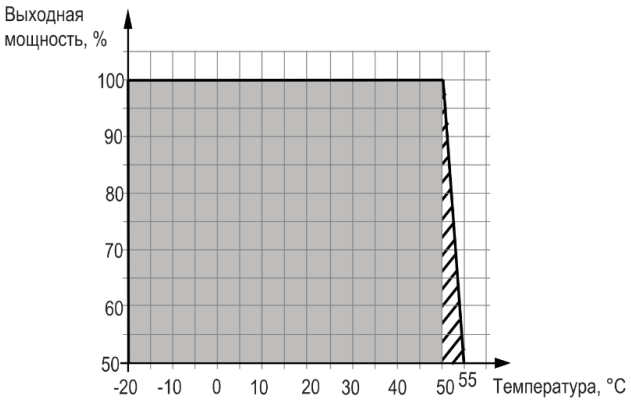

График зависимости выходной мощности блока питания от температуры окружающей среды БП30А-х и БП60А-х

- **Защита по перегрузке типа «ограничение выходного тока»**

Блоки питания БП30А, БП60А автоматически ограничивают выходной ток в диапазоне 110±5 % от номинального.

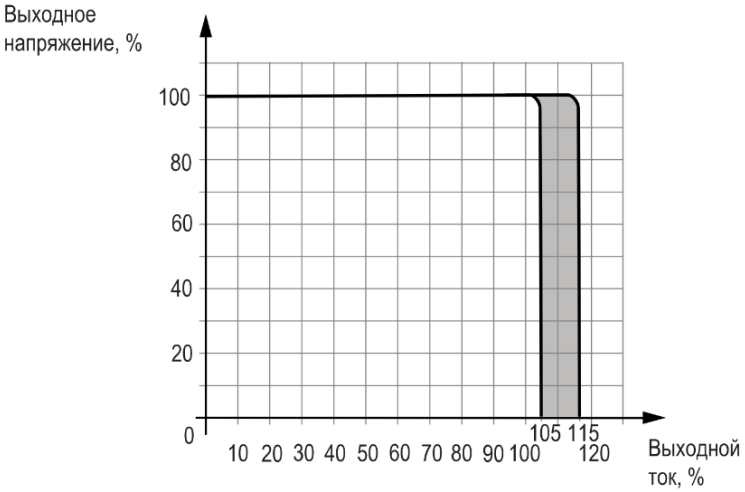

Ограничение выходного тока с помощью БП30А, БП60А

- **КПД**

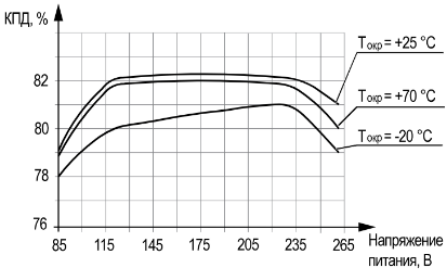

График зависимости КПД от напряжения питания и температуры окружающей среды БП30А-12

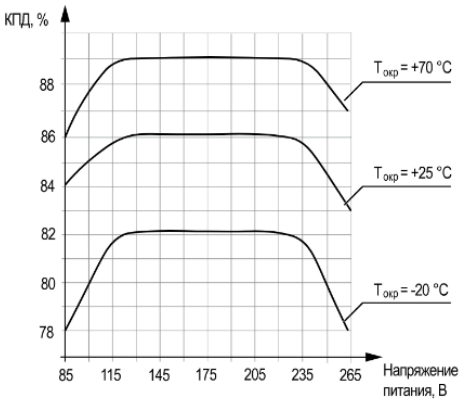

График зависимости КПД от напряжения питания и температуры окружающей среды БП30А-24

г.Ростов-на-Дону:

ул. Магнитогорская 1Г, к. 20

Т.к. (863) 221-25-48
Т.моб.: +7-903-401-25-48

e-mail: zakaz@itrostov.ru

www. itrostov. ru

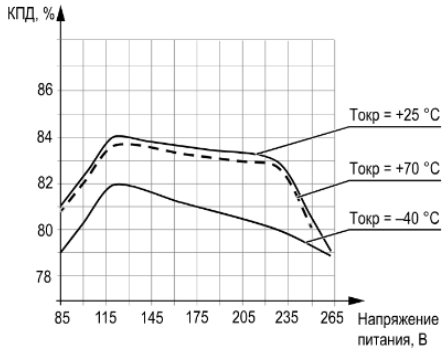

График зависимости КПД от напряжения питания и температуры окружающей среды БП30А-12С

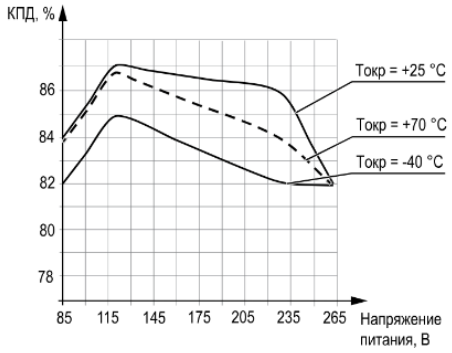

График зависимости КПД от напряжения питания и температуры окружающей среды БП30А-24С

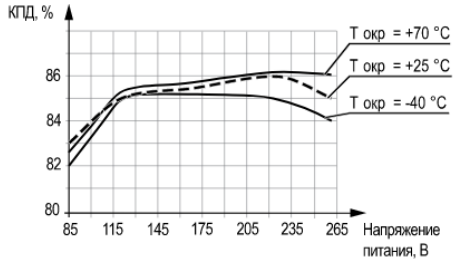

График зависимости КПД от напряжения питания и температуры окружающей среды БП60А-12

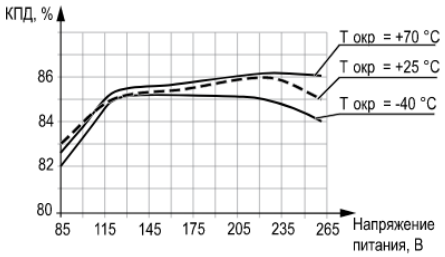

График зависимости КПД от напряжения питания и температуры окружающей среды БП60А-24

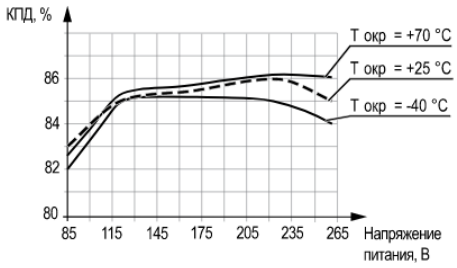

График зависимости КПД от напряжения питания и температуры окружающей среды БП60А-12С

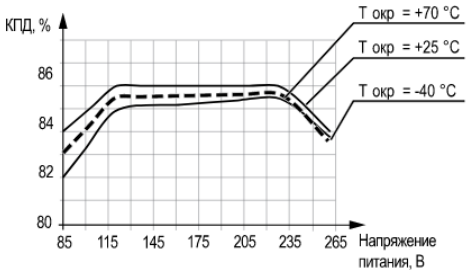

График зависимости КПД от напряжения питания и температуры окружающей среды БП60А-24С

г.Ростов-на-Дону:

ул. Магнитогорская 1Г, к. 20

Т.к. (863) 221-25-48
Т.моб.: +7-903-401-25-48

e-mail: zakaz@itrostov.ru

www. itrostov. ru

Модификации:

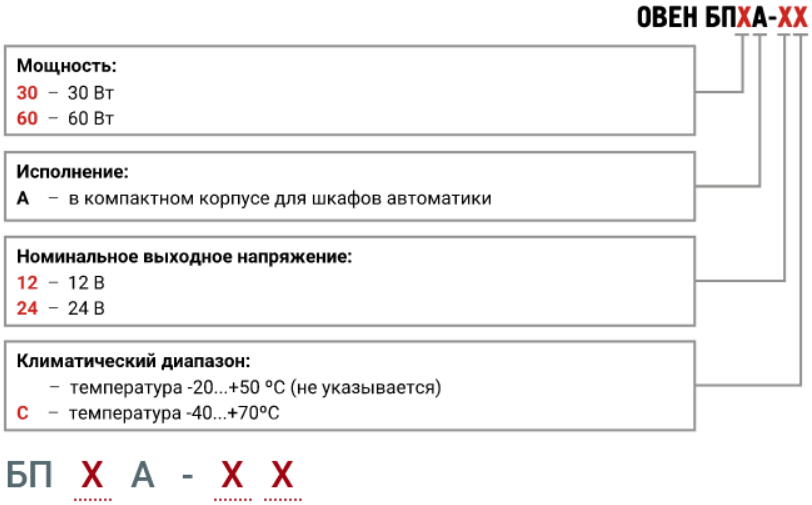

Схемы подключения и габаритные размеры:

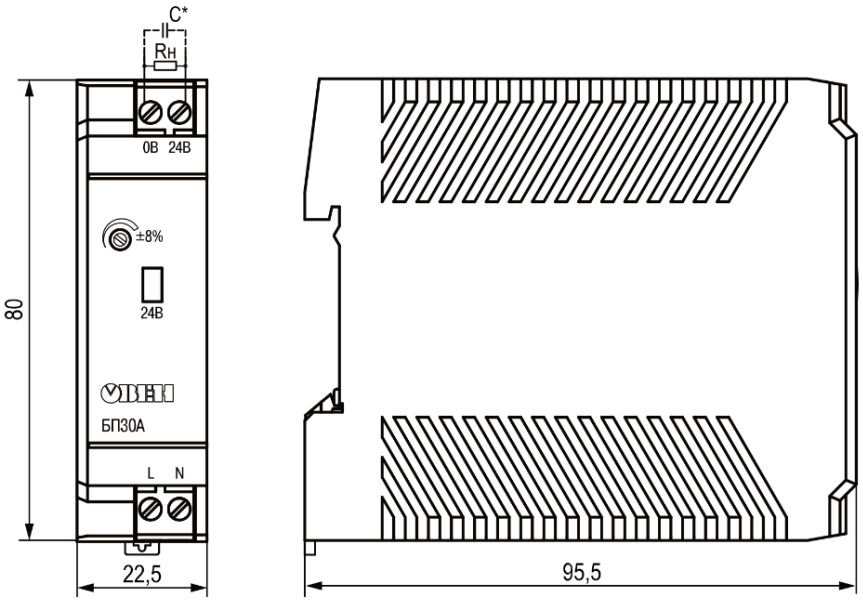

Габаритные размеры БП30А

г.Ростов-на-Дону:

ул. Магнитогорская 1Г, к. 20

Т.к. (863) 221-25-48
Т.моб.: +7-903-401-25-48

e-mail: zakaz@itrostov.ru

www. itrostov. ru

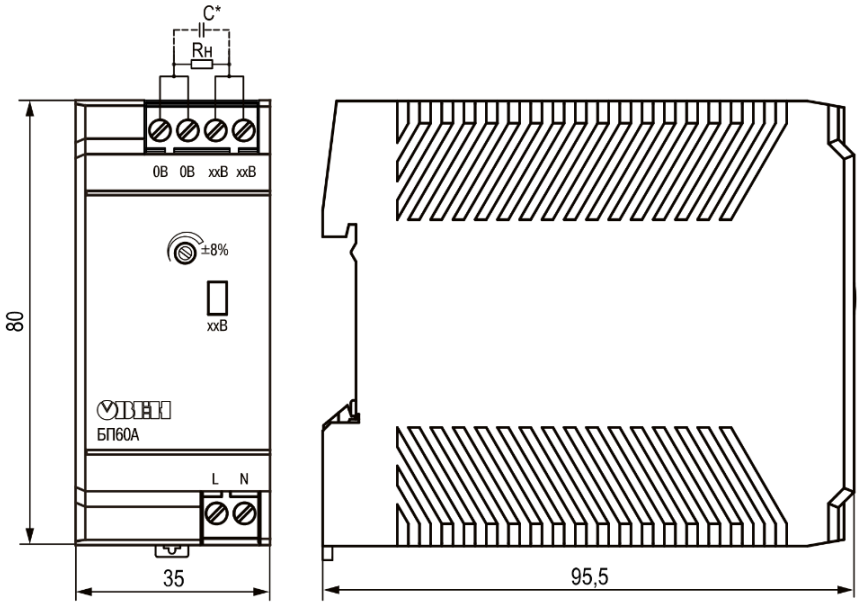

Габаритные размеры БП60А

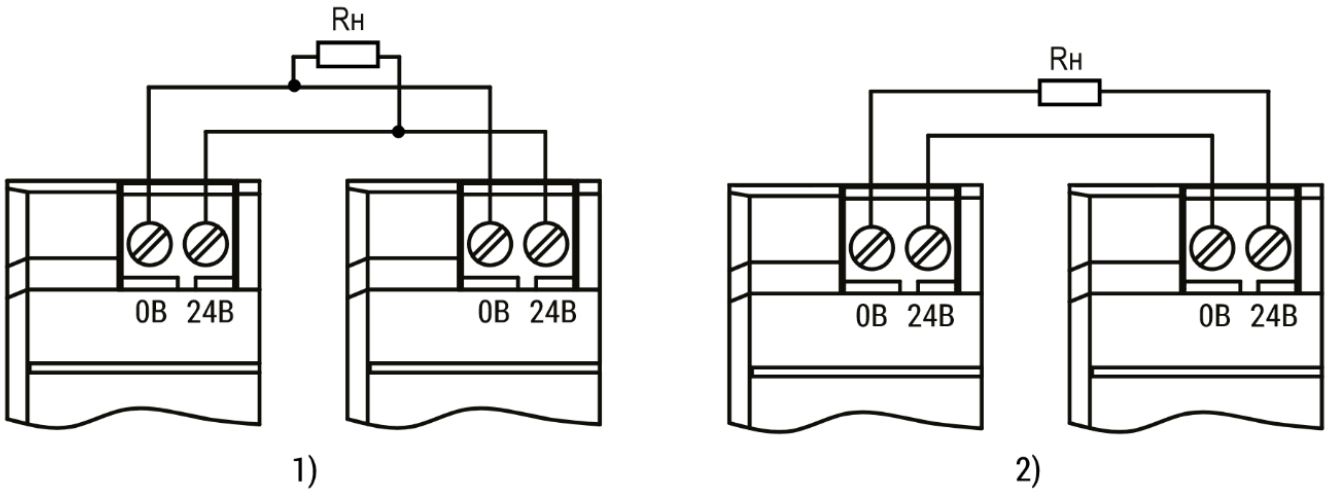

Параллельное (1) и последовательное (2) подключение блока питания БП30А

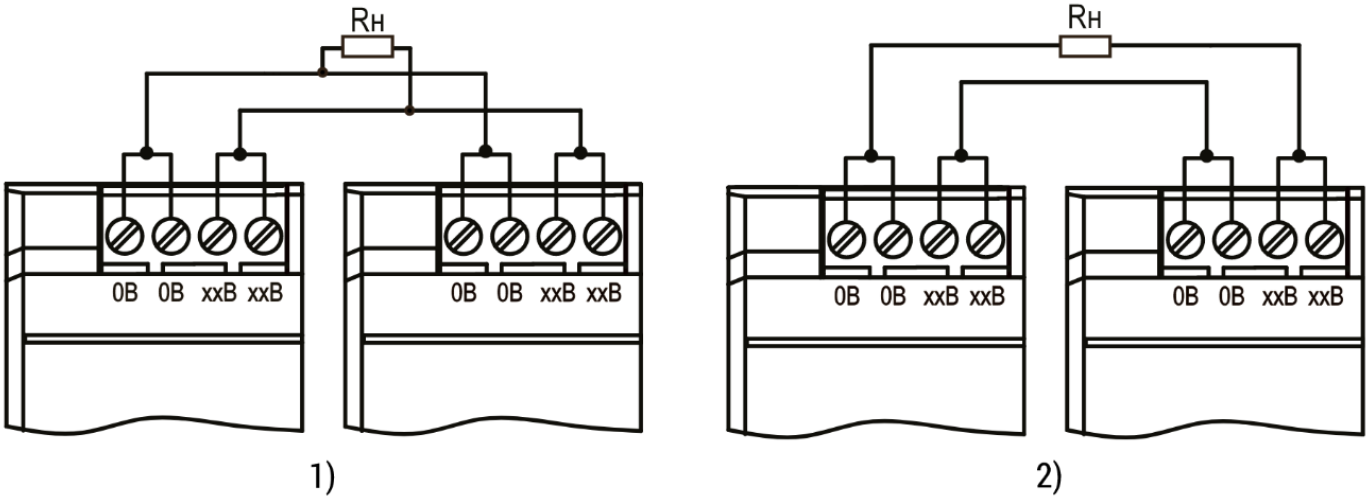

Последовательное и параллельное подключение блоков питания БП60А